LIBERTY*
UKRAINE

Saeco®

Інструкція користувача
на повністю автоматичну кавомаши моделі
Iperautomatica Premium

CE

*Ліберті Україна

Уважно ознайомтеся з цією інструкцією та збережіть її

Шановний клієнт,

цей апарат був випробуваний з використанням кави, тому, не дивлячись на його ретельне очищення, в ньому могли залишитися залишки кави. Проте, ми гарантуємо, що ця кавомашина є абсолютно новою, і ми рекомендуємо ознайомитися з інструкціями по використанню кавомашини перед її увімкненням.

ОСНОВНІ КОМПОНЕНТИ

ОСНОВНІ КОМПОНЕНТИ ВЕРСІЇ ЕСПРЕСО

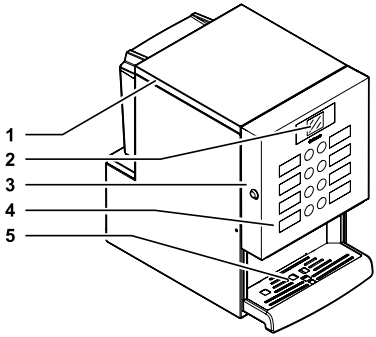

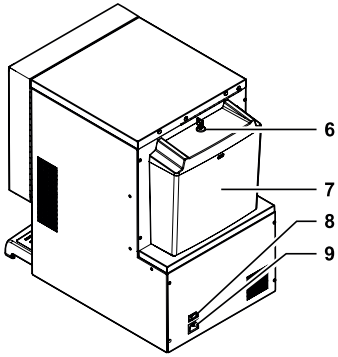

1	Верхня кришка
2	Дисплей
3	Передня кришка
4	Клавіатура
5	Відділення видачі (забирання напоїв)
6	Замок водяного бачка
7	Водяний бачок
8	Кнопка УВІМК/ВИМК
9	Гніздо для кабелю електроживлення

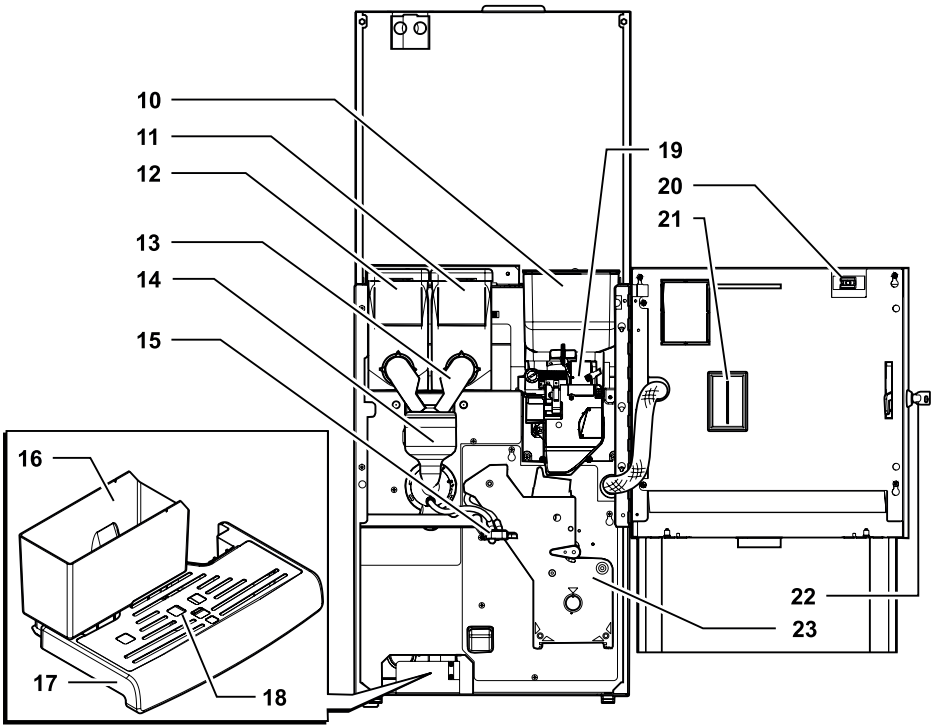

10	Контейнер кави в зернах
11	Контейнер 2 (швидкорозчинних продуктів)
12	Контейнер 1 (швидкорозчинних продуктів)
13	Отвір для швидкорозчинних продуктів
14	Міксер
15	Отвір роздачі
16	Касета збирання кавової гущі

17	Краплезбірник
18	Решітка
19	Кавомолка
20	Запобіжний вимикач
21	Плата мікроконтролера
22	Ключ для закривання кришки
23	Блок кави

ІНСТРУКЦІЇ З ТЕХНІКИ БЕЗПЕКИ

⚠ Лише для професійного застосування.

⚠ Торговий автомат не дозволяється встановлювати на відкритому повітрі. Уникайте місць, в яких температура опускається нижче 2 ºC або піднімається вище 32 ºC, особливо вологих і пильних приміщень.

⚠ Не ставте апарат у місцях, де можуть використовуватися водяні струмені.

⚠ Торговий автомат потрібно ставити на плоску поверхню.

⚠ Забороняється використовувати водяні струмені для чищення торгового автомата.

⚠ Апарат потрібно встановлювати лише в місцях, де його використання і технічне обслуговування може здійснювати лише навчений персонал.

⚠ Цей апарат можна використовувати дітям у віці від 8 років і старше, а також особам зі зниженими фізичними, чуттєвими або розумовими здібностями чи відсутністю досвіду і знань, якщо вони знаходяться під наглядом або отримали інструкції з безпечного використання апарата та розуміють пов’язані з цим небезпеки.

⚠ Не допускайте, аби діти гралися з апаратом.

⚠ Діти без нагляду дорослих не повинні чистити або обслуговувати апарат.

⚠ Не спрямовуйте водяні струмені на компоненти і/або на сам торговий автомат.

⚠ Перш ніж приєднувати апарат до водопровідної мережі, ознайомтеся з відповідними правилами вашої країни і дотримуйтеся їх.

⚠ Якщо шнур живлення пошкоджений, його повинен замінити виробник, його представник з сервісного обслуговування або подібні кваліфіковані особи, щоб уникнути створення небезпечних ситуацій.

⚠ Приєднайте торговий автомат до питної водопровідної мережі з тиском від 0,15 МПа до 0,8 МПа (1,5-8 бар). Див. етикетку.

⚠ Технічне обслуговування має виконуватися особами, які мають знання і практичний досвід використання апарата, зокрема стосовно безпеки і гігієни.

⚠ Від’єднайте шнур живлення, перш ніж виконувати будь-які роботи з чищення і/або технічного обслуговування.

ЗМІСТ

ОСНОВНІ КОМПОНЕНТИ 3
1. ВСТУП ДО ІНСТРУКЦІЇ 8
1.1 ВСТУП 8
1.2 ВИКОРИСТОВУВАНІ СИМВОЛИ 9
2. ІНФОРМАЦІЯ ПРО ТОРГОВИЙ АВТОМАТ 10
2.1 ІНФОРМАЦІЯ ДЛЯ СПЕЦІАЛІСТА З ТЕХНІЧНОГО ОБСЛУГОВУВАННЯ 10
2.2 ОПИС І ВИКОРИСТАННЯ ЗА ПРИЗНАЧЕННЯМ ... 10
2.3 ІДЕНТИФІКАЦІЯ ТОРГОВОГО АВТОМАТА 11
2.4 ТЕХНІЧНІ ХАРАКТЕРИСТИКИ 11
3. ПРАВИЛА ТЕХНІКИ БЕЗПЕКИ 12
3.1 ВСТУП 12
3.2 ЗАГАЛЬНІ ПРАВИЛА ТЕХНІКИ БЕЗПЕКИ 12
3.3 ВИМОГИ ДО ОПЕРАТОРІВ 13
3.4 ЗАХИСНІ ПРИСТРОЇ 13
3.5 ЗАЛИШКОВІ РИЗИКИ 14
4. ПЕРЕНЕСЕННЯ І ЗБЕРІГАННЯ 15
4.1 РОЗВАНТАЖЕННЯ І ПЕРЕНЕСЕННЯ 15
4.2 ЗБЕРІГАННЯ.....15
5. ВСТАНОВЛЕННЯ 16
5.1 ПОПЕРЕДЖЕННЯ 16
5.2 РОЗПАКУВАННЯ І РОЗМІЩЕННЯ НА МІСЦІ 16
5.3 ВСТАВЛЕННЯ ЕТИКЕТОК 18
5.4 ВСТАНОВЛЕННЯ ПЛАТІЖНИХ СИСТЕМ 19
5.5 ПРИЄДНАННЯ ДО ЕЛЕКТРИЧНОЇ МЕРЕЖІ 20
6. ОПИС ОРГАНІВ УПРАВЛІННЯ 21
6.1 ДИСПЛЕЙ 21
6.2 КЛАВІАТУРА 21
6.3 ОПИС КНОПОК В НОРМАЛЬНОМУ РЕЖИМІ РОБОТИ 21
6.4 КНОПКИ ПЛАТИ МІКРОКОНТРОЛЕРА 21
7. ЗАПОВНЕННЯ КОНТЕЙНЕРІВ І ЗАПУСК 22
7.1 КОНФІГУРАЦІЯ КОНТЕЙНЕРІВ 22
7.2 ЗАСИПАННЯ ШВИДКОРОЗЧИННИХ ПРОДУКТІВ..... 22
7.3 ЗАСИПАННЯ КАВОВИХ ЗЕРЕН 23
7.4 НАПОВНЕННЯ ВОДЯНОГО БАЧКА 23
7.5 РЕГУЛЮВАННЯ ДОЗИ 25
7.6 РЕГУЛЮВАННЯ СТУПЕНЯ МЕЛЕННЯ КАВИ 25
7.7 ПЕРШИЙ ЗАПУСК ТОРГОВОГО АВТОМАТА 25
7.8 ЗАПОВНЕННЯ ВОДЯНОГО КОНТУРУ 25
7.9 ЧИЩЕННЯ ЧАСТИН, ЯКІ КОНТАКТУЮТЬ З ХАРЧОВИМИ ПРОДУКТАМИ 26
7.10 ВИКОРИСТАННЯ ТОРГОВОГО АВТОМАТА 26
8. МЕНЮ ПРОГРАМУВАННЯ І ТЕХНІЧНОГО ОБСЛУГОВУВАННЯ 27
8.1 ОПИС КНОПОК ДЛЯ ПРОГРАМУВАННЯ І ЕТАПИ ТЕХНІЧНОГО ОБСЛУГОВУВАННЯ 27
8.2 МЕНЮ ПРОГРАМУВАННЯ 27
8.3 МЕНЮ ТЕХНІЧНОГО ОБСЛУГОВУВАННЯ 44
8.4 ГОТОВНІСТЬ АВТОМАТА/КНОПКА БЕЗКОШТОВНОЇ ВИДАЧІ 48
8.5 СКИДАННЯ 48
9. ЕКСПЛУАТАЦІЯ І ВИКОРИСТАННЯ 49
9.1 ВИБІР НАПОЇВ 49
9.2 ПОПЕРЕДЖЕННЯ 51
10. ЧИЩЕННЯ І ТЕХНІЧНЕ ОБСЛУГОВУВАННЯ 52
10.1 ЗАГАЛЬНІ ВКАЗІВКИ З ПРАВИЛЬНОЇ ЕКСПЛУАТАЦІЇ 52
10.2 ЧИЩЕННЯ І ПЛАНОВЕ ТЕХНІЧНЕ ОБСЛУГОВУВАННЯ 53
10.3 ПОЗАПЛАНОВЕ ТЕХНІЧНЕ ОБСЛУГОВУВАННЯ 59
10.4 ФЛЕШКА ПРОГРАМУВАННЯ 61
10.5 ОНОВЛЕННЯ ПРОГРАМНОГО ЗАБЕЗПЕЧЕННЯ 62
10.6 УПРАВЛІННЯ ЗНАЧЕННЯМИ ЗА ЗАМОВЧУВАННЯМ 63
11. ПОШУК І УСУНЕННЯ НЕСПРАВНОСТЕЙ 64
12. ЗБЕРІГАННЯ - УТИЛІЗАЦІЯ 66
12.1 ЗМІНА МІСЦЯ ВСТАНОВЛЕННЯ 66
12.2 ПЕРІОДИ ПРОСТОЮ І ЗБЕРІГАННЯ 66
13. ІНСТРУКЦІЇ З УТИЛІЗАЦІЇ ПІСЛЯ ЗАВЕРШЕННЯ СТРОКУ СЛУЖБИ 67

1. ВСТУП ДО ІНСТРУКЦІЇ

1.1 Вступ

☞ Ця публікація є невід'ємною частиною торгового апарата. Необхідно уважно ознайомитися з нею для забезпечення правильного використання апарата з дотриманням основних вимог техніки безпеки.

☞ В цій інструкції наведена технічна інформація, необхідна для правильної експлуатації, встановлення, чищення та технічного обслуговування торгового автомата.

☞ Перед проведенням будь-яких операцій завжди звертайтесь до цієї публікації.

☞ Цю публікацію слід зберігати в надійному місці разом з торговим автоматом протягом всього терміну служби останнього, навіть у разі зміни власника.

☞ У разі втрати або зношення цієї інструкції, можна замовити її копію у виробника або в технічному центрі з обслуговування клієнтів, вказавши всі дані на ідентифікаційній табличці, розташованій на задній стороні торгового автомата.

1.2 Використовувані символи

В цій публікації містяться різноманітні попередження, які вказують на різні ступені небезпеки або потрібну кваліфікацію.

Символ наводиться разом з повідомленням, в якому пропонуються певні процедури або дії, а також наводиться корисна інформація про правильну експлуатацію автомата.

Увага
Цей символ вказує на небезпечні ситуації для користувачів, операторів і спеціалістів з технічного обслуговування, які мають справу або з самим торговим автоматом, або з продукцією, що ним видається.

Заборонний припис
Цей символ виділяє дії/операції, які не можна виконувати.

Важливо
Цей символ вказує на операції, необхідні для підтримання торгового автомата у нормальному робочому стані.

Рекомендовані рішення
Цей символ вказує на альтернативні процедури, які дають змогу швидше провести операції програмування і/або технічного обслуговування.

Користувач
Цей символ показує користувача торгового автомата. Ця особа не має права проводити будь-які операції з чищення чи технічного обслуговування.

Оператор з догляду
Цей символ вказує на операції, які повинні здійснюватися персоналом, відповідальним за проведення заправлення і чищення торгового автомата.

Операції з технічного обслуговування, що вимагають кваліфікації спеціаліста з технічного обслуговування, не повинні проводитися оператором з догляду.

Спеціаліст з технічного обслуговування
Цей символ показує операції, які повинні проводитися кваліфікованим персоналом, відповідальним за технічне обслуговування.

Спеціаліст з технічного обслуговування – це єдина особа, яка має право зберігати КЛЮЧ ДОСТУПУ, за допомогою якого можна вимкнути системи захисту.

2. ІНФОРМАЦІЯ ПРО ТОРГОВИЙ АВТОМАТ

2.1 Інформація для спеціаліста з технічного обслуговування

☞ Торговий автомат необхідно встановити в добре освітленому, сухому приміщенні, подалі від можливих атмосферних впливів та пилу на підлозі, здатній витримувати його вагу.

Для забезпечення нормальної роботи і надійності протягом всього строку служби рекомендуються такі умови роботи:
- температура навколишнього середовища: від +2 °C до +32 °C;
- максимальна вологість повітря: 80% (без конденсації).

З питань особливих варіантів встановлення, не описаних в цій публікації, звертайтеся до дилера або місцевого імпортера. Якщо це неможливо, звертайтеся безпосередньо до виробника.

Технічна служба може надати пояснення або інформацію стосовно правильної роботи торгового автомата і задовольнити будь-які запити на постачання запасних частин або технічну допомогу.

Спеціаліст з технічного обслуговування повинен уважно прочитати і дотримуватися попереджень про небезпеку, що містяться в цій інструкції для того, щоб будь-які роботи зі встановлення, запуску, експлуатації та технічного обслуговування проводилися безпечно.

Спеціаліст з технічного обслуговування несе повну відповідальність за видачу ключів доступу всередину торгового автомата іншому обслуговуючому персоналу (оператору), при цьому спеціаліст з технічного обслуговування несе відповідальність за всі роботи, які проводяться на автоматі.

Ця інструкція є складовою частиною автомата і її слід завжди уважно читати перед виконанням будь-якої операції на ньому.

2.2 Опис і використання за призначенням

Цей торговий автомат призначений для автоматичної видачі кави та гарячих напоїв (кави без кофеїну, капучіно, шоколаду та ін.) та може програмуватися для будь-якого окремого типу дози роздачі. Швидкорозчинні продукти слід споживати негайно, їх не можна зберігати тривалий час.
Будь-яке інше використання вважається неправильним, а тому небезпечним.

⛔ Не кладіть жодної продукції всередину торгового автомата, це може бути небезпечним через непідходящі температури.

З огляду на визначення «пристрій для професійного використання» стандарту на торгові автомати EN60335-2-75 цей пристрій не може вважатися професійним.

☞ Неправильне використання торгового автомата приводить до анулювання всіх гарантій. Виробник знімає з себе будь-яку відповідальність за матеріальну шкоду і тілесні ушкодження.

☞ Неправильним використанням також вважається:

- будь-яке використання торгового автомата не за призначенням і/або відповідно до процедур, що не описані в цій публікації;

- будь-які дії на торговому автоматі, які суперечать інструкціям, наведеним в цій публікації;

- будь-які зміни компонентів і/або захисних пристроїв без попередньої згоди Виробника або такі, що проводяться персоналом, не авторизованим на проведенням подібних операцій;

- будь-яке розташування пристрою, що не рекомендується згідно з цієї інструкцією.

2.3 Ідентифікація торгового автомата

Торговий автомат ідентифікується за назвою, моделлю і серійним номером, які можна знайти на відповідній паспортній табличці.

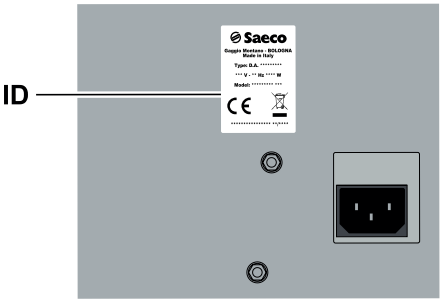

ID — Паспортна табличка
На паспортній табличці зазначена така інформація:
- назва Виробника;
- знаки відповідності;
- модель;
- серійний номер;
- рік і місяць виготовлення;
- напруга живлення (В);
- частота напруги живлення (Гц);
- споживана потужність (Вт).

Суворо заборонено пошкоджувати або змінювати паспортну табличку.

При зверненні до технічної служби завжди посилайтеся на цю паспортну табличку і зазначайте наведені в ній дані.

2.4 Технічні характеристики

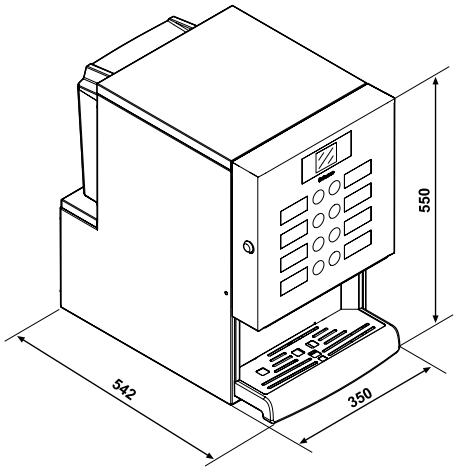

Розміри (ш x в x г)	350 x 550 x 560 мм	
Вага	31,5 кг	Модель еспрессо
Споживана потужність	див. паспортну табличку	
Напруга живлення	див. паспортну табличку	
Частота напруги живлення	див. паспортну табличку	
Довжина кабелю живлення	1600 мм	
Ємність водяного бачка	4 літри	
Еквівалентний рівень звукового тиску в децибелах А	менше 70 дБ	

Кава в зернах	1 кг
Гарячий шоколад	0,90 кг
Молоко	0,35 кг

3. ПРАВИЛА ТЕХНІКИ БЕЗПЕКИ

3.1 Вступ

Відповідно до чинних стандартів і правил компанія SAECO VENDING підготувала технічний файл на торговий автомат IPERAUTOMATICA, який зберігається на його заводах і підтверджує, що проектування проводилося за такими стандартами:

- EN 55014
- EN 6100-3-2
- EN 61000-3-3
- EN 61000-4-2
- EN 61000-4-3
- EN 61000-4-4
- EN 61000-4-5
- EN 61000-4-11
- EN 60335-2-75
- EN 60335-1

3.2 Загальні правила техніки безпеки

Забороняється:

- шкодити або вимикати захисні системи, встановлені на торговому автоматі;

- проводити технічне обслуговування торгового автомата, перед цим не від'єднавши його від мережі;

- встановлювати торговий автомат на відкритому повітрі.
Він повинен встановлюватися в сухому приміщенні, в якому температура ніколи не опускається нижче 2 °C, аби уникнути замерзання;

- використовувати торговий автомат для інших цілей аніж зазначених в договорі купівлі-продажу та в цій публікації;

- підключати пристрій до мережі через багатовходові розетки або адаптери;

- використовувати водомети для чищення торгового автомата.

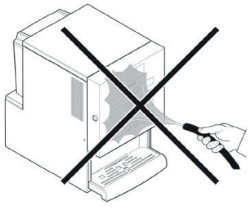

Обов'язково потрібно:

- перевіряти відповідність вимогам лінії електроживлення;

- використовувати лише оригінальні запасні частини;

- уважно читати інструкції, наведені в цій публікації та в документах, що додаються.

- використовувати засоби особистого захисту під час встановлення, випробування та технічного обслуговування.

- використовувати новий комплект прокладок при кожному від'єднанні і приєднанні автомата до водопроводу.

Застережні заходи для попередження помилок оператора:

- ознайомити операторів з питаннями техніки безпеки;

- поводитися з торговим автоматом в упакованому і розпакованому стані у безпечних умовах;

- добре вивчити процедури встановлення, роботу і граничні режими;

- розбирати торговий автомат в безпечних умовах у відповідності з чинним законодавством з охорони навколишнього середовища та охорони праці.

Аби залишки механічної обробки не контактували з напоями, видайте приблизно 0,5 л води через кожен канал видачі, перш ніж остаточно запускати автомат. Видані напої можна споживати лише після виконання цієї операції.

У разі відмови або несправності звертайтеся лише до кваліфікованого персоналу технічної служби.

Виробник знімає з себе будь-яку відповідальність за матеріальну шкоду або тілесні ушкодження в результаті недотримання наведених в цій інструкції правил техніки безпеки.

3.3 Вимоги до операторів

Для гарантування безпечної роботи торгового автомата потрібні три оператори з різним рівнем кваліфікації.

Користувач
Цьому користувачу заборонений доступ до внутрішніх компонентів торгового автомата.

Оператор з догляду
Спеціаліст з технічного обслуговування доручає зберігання ключа доступу оператору з догляду, який відповідає за заправлення продукції, зовнішнє чищення, а також запуск/вимкнення торгового автомата.

Оператор з догляду не має права виконувати операції, які в цій публікації віднесені до обов'язків спеціаліста з технічного обслуговування.

Спеціаліст з технічного обслуговування
Спеціаліст з технічного обслуговування — це єдина особа, що має право доступу до внутрішніх компонентів, проведення процедур програмування, виконання регулювання, налаштування та технічного обслуговування на торговому автоматі.

Доступ до зони обслуговування дозволяється
лише досвідченому і кваліфікованому персоналу, зокрема в питаннях техніки безпеки і гігієни.

3.4 Захисні пристрої

Торговий автомат обладнаний:
- Запобіжним вимикачем, який вимикає подачу напруги на всі внутрішні компоненти при відкриванні передньої панелі.

- Мікровимикач припиняє видачу кавових продуктів при неправильному розташуванні касети збирання кавової гущі. На дисплеї з'являється повідомлення про неправильно розташовану деталь.

- Мікровимикач блокує торговий автомат при неправильному розташуванні краплезбірника. На дисплеї з'являється повідомлення про неправильно розташовану деталь.
- Датчик блокує роботу торгового автомата, коли спорожнюється водяний бачок. Відображується повідомлення «Наповніть водяний бачок».

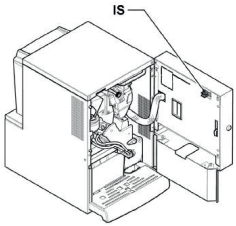

IS - Запобіжний вимикач

Спеціаліст з технічного обслуговування
При програмуванні або налаштуванні операцій лише спеціаліст з технічного обслуговування може виконувати подібні дії шляхом вставлення відповідного ключа у захисний вимикач і відновлення напруги, навіть якщо панель відчинена.

Ця операція, необхідна для запуску торгового автомата, вимикає захисну систему.

Тому вона повинна виконуватися лише кваліфікованим персоналом (спеціалістом з технічного обслуговування), якому відомо про ризики, пов'язані з неізольованими та рухомими компонентами.

3.5 Залишкові ризики

Існує небезпека ошпарювання, якщо встромити руки всередину відділення видачі
під час заварювання.

Дочекайтеся появи на дисплеї повідомлення «REMOVE CUP» [«ЗАБЕРІТЬ СТАКАНЧИК»] і лише після цього забирайте стаканчик.

Перед видачею наступного напою перевірте, щоб був вийнятий стаканчик з попереднім напоєм і щоб тримач стаканчиків був пустим.

4. ПЕРЕНЕСЕННЯ І ЗБЕРІГАННЯ

4.1 Розвантаження і перенесення

Завантажувально-розвантажувальні операції після транспортування повинні здійснюватися лише кваліфікованим персоналом з використанням придатного обладнання.

⚠ Торговий автомат слід постійно зберігати в горизонтальному положенні.

⛔ Не робіть таких дій:
- не перетаскуйте торговий автомат;
- не перевертайте торговий автомат і не кладіть його на бік під час транспортування або завантажувально-розвантажувальних робіт;
- не трясіть торговий автомат;
- не підіймайте торговий автомат мотузками або краном;
- не піддавайте торговий автомат впливу різноманітних факторів, не залишайте його у вологих зонах або біля джерел тепла.

⛔ Не робіть таких дій:
- не бийте торговий автомат
- не ставте зверху інші пакунки

4.2 Зберігання

Якщо торговий автомат не встановлюється одразу після транспортування, його слід зберігати у критому приміщенні з дотриманням таких вимог:

- упакований торговий автомат слід зберігати в закритому сухому приміщенні за температур між 1°C і 40°C;

- не ставте інші пристрої або коробки на торговий автомат;

- загалом рекомендується забезпечити захист торгового автомата від осідання пилу або інших матеріалів.

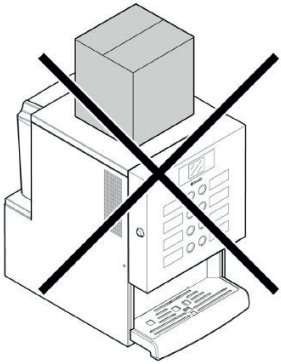

5. ВСТАНОВЛЕННЯ

5.1 Важлива інформація

⚠ Торговий автомат не призначений для встановлення на відкритому повітрі. Не допускайте його встановлення в приміщеннях, де температура може спускатися нижче 2°C або підніматися вище 32°C, а також в особливо вологих чи пильних приміщеннях. Його не слід встановлювати у вибухонебезпечних і пожежонебезпечних місцях або в місцях, де чищення проводиться водяними струменями.

Перед розпакуванням перевірте, щоб місце встановлення відповідало таким вимогам:

- штепсельна розетка повинна знаходитися в легкодоступному місці, на відстані не більше 1,5 м;

- напруга в розетці повинна відповідати напрузі, зазначеній в ідентифікаційній табличці;

- нахил поверхні або підлоги НЕ повинен перевищувати 2°.

⚠ Торговий автомат потрібно встановлювати на плоску поверхню.

Якщо торговий автомат потрібно поставити близько від стіни, слід залишити проміжок не менше 15 см між задньою стінкою автомата і стіною, щоб не загороджувати вентиляційну решітку.

За жодних обставин не накривайте торговий автомат тканиною або іншим подібним матеріалом.

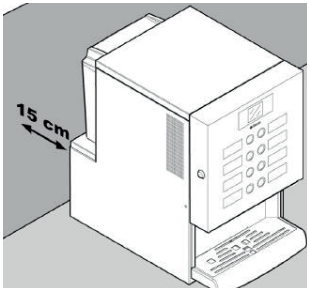

5.2 Розпакування і розміщення на місці

При отриманні торгового автомата переконайтеся, що його не було пошкоджено під час транспортування, не було пошкоджено упаковку, а також не випали внутрішні компоненти.

Разом з торговим автоматом постачається пакунок, підписаний «CUSTOMER KIT» [«КОМПЛЕКТ ДЛЯ ПОКУПЦЯ»]. В ньому знаходяться такі предмети.

- Брошура інструкцій
- Силовий шнур

- Ключі вимкнення мікровимикачів блокування дверей (для спеціаліста з технічного обслуговування)

- Етикетки і ціни на продукцію

Автомат ставиться на картонну підставку, захищається картонною кришкою у верхній частині і транспортується у коробці.

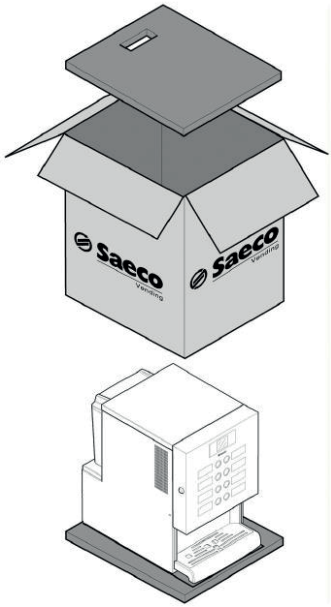

У разі виявлення будь-кого пошкодження необхідно повідомити про це перевізнику і негайно сповістити про це продавця або імпортера.

Якщо це відбувається не в країні покупця, зверніться безпосередньо до виробника.

Витягніть ключ з отвору видачі напоїв.

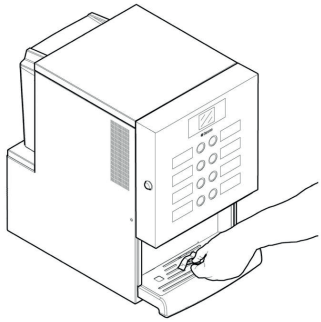

Вставте ключ у замок, поверніть за годинниковою стрілкою і відкрийте дверцята.

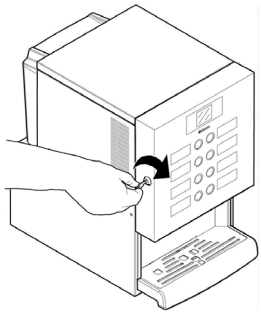

5.3 Вставлення етикеток

5.3.1 Етикетки продукції

Відкрийте дверцята. За допомогою викрутки відкрутіть 4 гвинта, якими кріпиться захисний картер до дверцят.

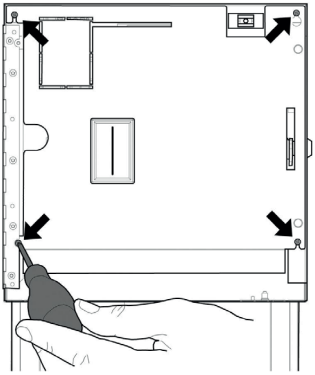

Витягніть картер

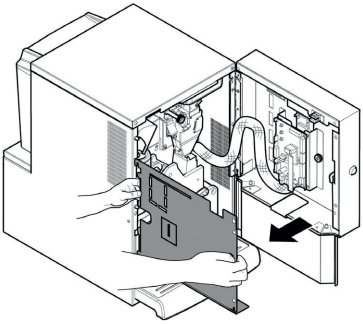

Витягніть листок з етикетками продукції, що входить до комплекту для покупця.
Витягніть етикетки з листка з етикетками продукції по лініях відрізу.

Виріжте етикетки, як показано на рисунку, щоб отримати ліві етикетки або праві етикетки.

Ліві етикетки

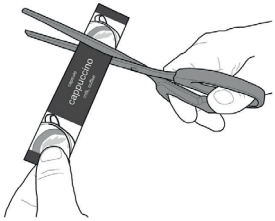

Праві етикетки

Вставте етикетки продукції

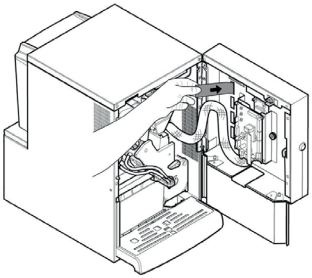

Перевірте правильне положення етикеток по відношенню до кнопки вибору. Поставте назад захисний картер дверцят. Затягніть 4 раніше викручених гвинта.

Щоб виготовити етикетки, які відрізняються від тих, що входять до комплекту, скористайтеся модулем «Labels» на нашому веб-порталі «Saeco Vending Online» на сайті www.saecovending-online.com. Для друку рекомендується використовувати папір з такими характеристиками: папір з матовим покриттям щільністю 170 г.

Стандартна конфігурація виробу

Розчинні продукти Iperautomatica Espresso 2

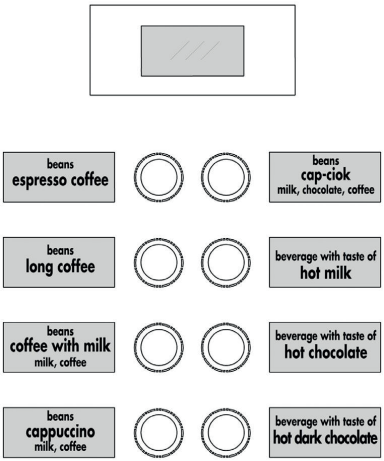

5.4 Встановлення платіжних систем

Торговий автомат призначений для встановлення різних платіжних систем, таких як:
- безготівковий зчитувач;

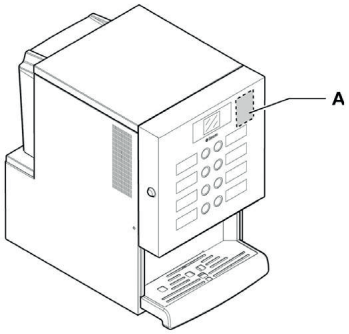

A безготівковий зчитувач

☞ Торговий автомат постачається без будь-якої платіжної системи, яка повинна встановлюватися особою, відповідальною за її приєднання.

☞ Після встановлення обраної платіжної системи за допомогою меню програмування необхідно задати відповідні параметри (див. розділ «Меню програмування»).

⚠ Виробник знімає з себе відповідальність за пошкодження торгового автомата, матеріальну шкоду і/або тілесні ушкодження, спричинені встановленням платіжної системи.
Відповідальність покладається на особу, що здійснює встановлення.

5.5 Приєднання до електричної мережі

⚠ Спеціаліст з технічного обслуговування, відповідальний за встановлення торгового автомата, повинен гарантувати, що:

- електрична система відповідає чинним правилам техніки безпеки;

- напруга живлення відповідає напрузі, зазначеній на паспортній табличці.

⚠ У разі виникнення сумнівів не продовжуйте встановлення, а зверніться до кваліфікованого і уповноваженого спеціаліста для проведення ретельної перевірки системи.

Торговий автомат оснащений силовим шнуром, який потрібно вставити у відповідний роз'єм на задній панелі торгового автомата.

Не використовуйте адаптери і багатовходові розетки.

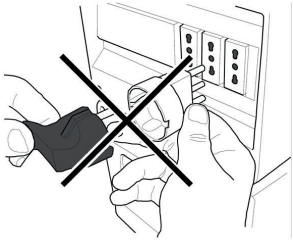

⚠ При встановленні автомата забезпечте легкодоступність вилки.

6. ОПИС ОРГАНІВ УПРАВЛІННЯ

6.1 Дисплей

На дисплеї відображуються повідомлення під час нормального режиму роботи, в режимах програмування і технічного обслуговування.

6.2 Клавіатура

☞ Функція кожної кнопки змінюється залежно від моделі торгового автомата (режим звичайної роздачі або програмування).

☞ Кожна кнопка має подвійну функцію, яка змінюється залежно від статусу торгового автомата (нормальний режим роботи або режим програмування).

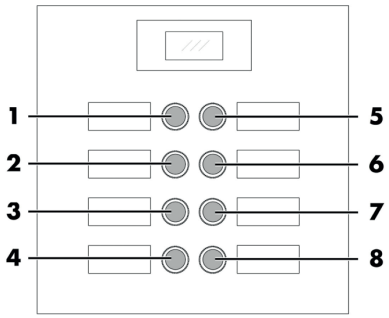

6.3 Опис кнопок в нормальному режимі роботи

6.3.1 Набір І Кнопка попереднього вибору

Функцію, пов'язану з кнопкою, можна обирати з таких варіантів:
A. Напій 5
B. Попередній вибір напоїв 9-16
C. Деактивовано

6.3.2 Кнопки (1-8)

При натисненні цих кнопок торговий автомат видає запрограмовані напої.

6.4 Кнопки плати мікроконтролера

Електронна плата мікроконтролера має 4 кнопки, які дають змогу спеціалісту з технічного обслуговування виконувати операції з програмування і технічного обслуговування.

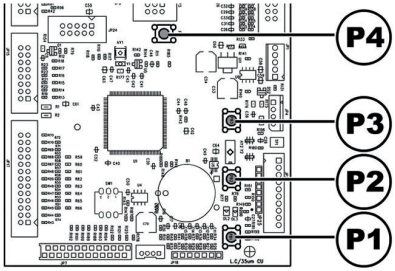

P1 Кнопка меню програмування
P2 Кнопка меню технічного обслуговування
P3 Кнопка готовності автомата / безкоштовної видачі
P4 Кнопка скидання

7. ЗАПОВНЕННЯ КОНТЕЙНЕРІВ І ЗАПУСК

7.1 Конфігурація контейнера

7.1.1 Версія еспресо

При постачанні автомата контейнери запрограмовані на видачу такої продукції:

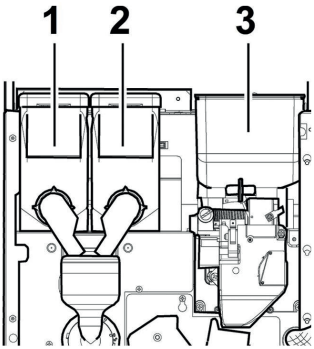

Контейнер 1	Молоко
Контейнер 2	Гарячий шоколад
Контейнер 3	Кавові зерна

7.2 Засипання швидкорозчинних продуктів

Відкрийте передні дверцята торгового автомата.
Відкрийте верхню кришку. Зніміть кришку контейнера, який буде заповнюватися.

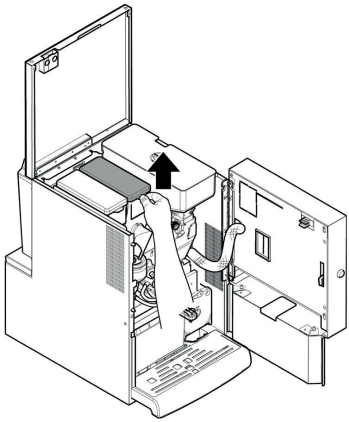

Засипте швидкорозчинний продукт до контейнера.

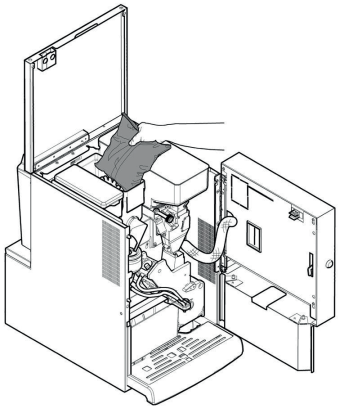

Надіньте назад кришку контейнера.

7.3 Засипання кавових зерен

Відкрийте передні дверцята торгового автомата. Відкрийте верхню кришку. Зніміть кришку контейнера, який буде заповнюватися.

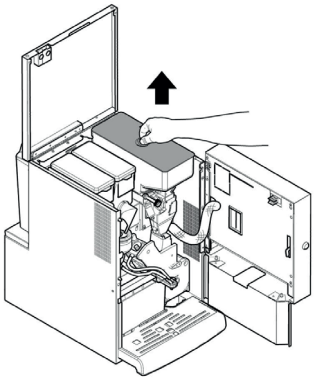

Засипте кавові зерна в контейнер.

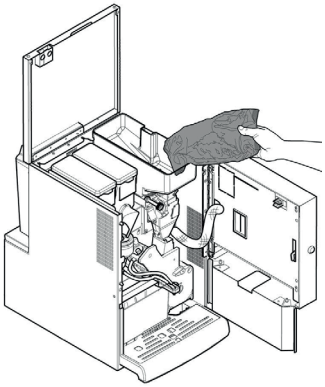

Надіньте назад кришку контейнера.

У разі появи на дисплеї після засипання повідомлення «NO MORE COFFEE» [«КАВИ НЕМАЄ»] заповніть автомат, вимкніть у знову увімкніть його.

7.4 Заповнення водяного бачка

Поверніть спеціальний ключ всередині замка кришки водяного бачка.

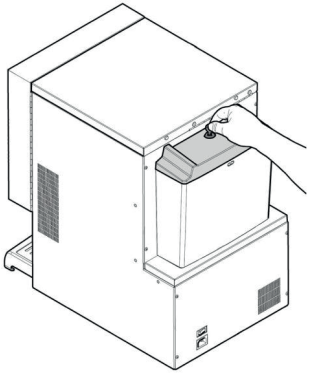

Зніміть кришку з замком.

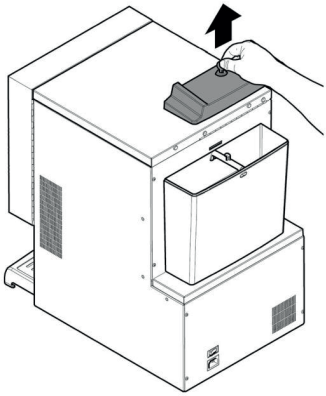

Витягніть водяний бачок і поставте його під водопровідний кран.

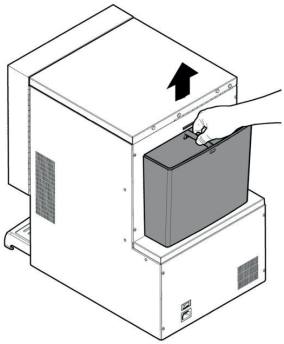

Заповніть бачок водопровідною водою.

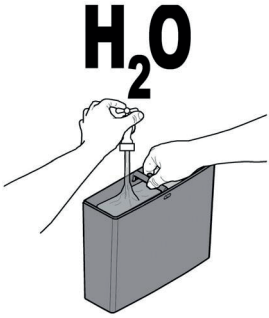

Поставте водяний бачок на місце.

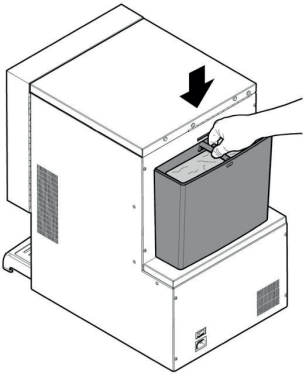

Поставте на місце кришку з замком.

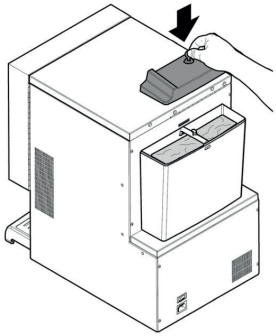

Зафіксуйте кришку, повернувши ключ у замку.

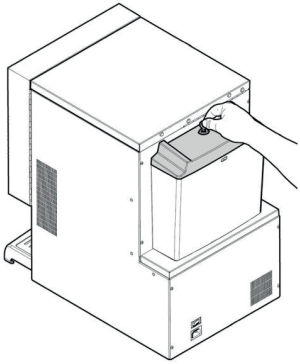

7.5 Регулювання дози

Торговий автомат постачається зі стандартними відкаліброваними значеннями, встановленими виробником.
Регулювання дози можна здійснити за допомогою двох рівнів регулювання:
- зніміть кришку;

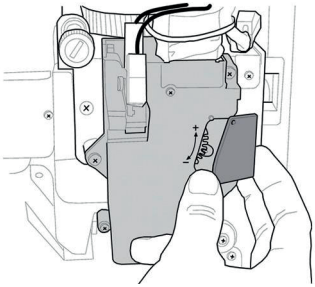

- від'єднайте регулювальний важіль від зубчастої рейки і виставте перетаскувальний штифт внутрішнього розділювача на одну з 4 можливих позицій, які відповідають певній заданій кількості кави (7 г – 8 г – 9 г – 10 г);

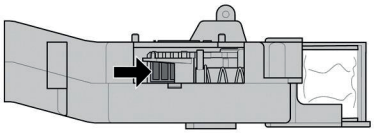

- вставте регулювальний важіль в зубчасту рейку і виберіть паз, що відповідає необхідній дозі.

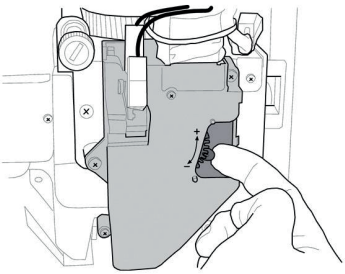

7.6 Регулювання ступеня мелення кави

Поверніть круглу ручку, поки не буде одержаний бажаний результат.

Після будь-якого регулювання необхідно зробити три вибори, поки нова установка не почне діяти.

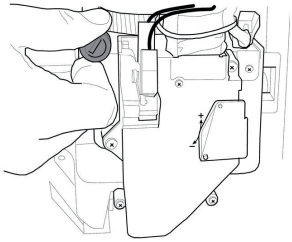

7.7 Перший запуск торгового автомата

Заповніть торговий автомат необхідними матеріалами (відповідно до наведених вище інструкцій) і підключіть його джерела живлення (див. розділ «Приєднання до електричної мережі»).

В цей момент на дисплеї відображується повідомлення «IPERAUTOMATICA» і запускається процедура самодіагностики для перевірки правильного розташування пристроїв автомата.

Будь-які помилки, виявлені під час циклу самодіагностики, зберігаються, отже, торговий автомат може вивести їх після завершення фази самодіагностики.

Заповніть водяний контур, перш ніж виконувати регулювання ступеня мелення кави, як вказано в інструкціях у розділі «Регулювання ступеня мелення кави».

7.8 Заповнення водяного контуру

При першому запуску торгового автомата відбувається автоматичне заповнення бойлера.

7.8.1 Заповнення бойлера вручну

Після увімкнення торгового автомата можна заповнити бойлер за такою процедурою:

Процедура A

- натисніть кнопку P2, щоб увійти до меню технічного обслуговування;

- увійдіть до меню технічне обслуговування/ промивання і запустіть автоматичний цикл промивання;

Процедура B

- натисніть кнопку P2, щоб увійти до меню технічного обслуговування;

- увійдіть до меню технічне обслуговування/ заповнення бойлера і запустіть автоматичний цикл промивання;

☞ Операцію промивання слід повторювати доти, поки вода не почне рівномірно витікати з отворів видачі напоїв.

7.9 Чищення частин, які контактують з харчовими продуктами

Почистіть всі частини торгового автомата, які контактують з харчовими продуктами.
• Ретельно вимийте руки
• Приготуйте хлорний антибактеріальний розчин для чищення (ці продукти можна придбати в аптеці) з концентрацією, вказаною в інструкціях на продукт
• Витягніть усі контейнери з продуктами з торгового автомата
• Зніміть кришки контейнерів і канали продуктів. Занурте всі деталі у попередньо приготовлений розчин.

7.10 Використання торгового автомата

Режим вибору напоїв описаний у главі «Робота і використання».

8. МЕНЮ ПРОГРАМУВАННЯ І ТЕХНІЧНОГО ОБСЛУГОВУВАННЯ

☞ В цьому розділі описано, як встановити або змінити налаштування програмування і технічного обслуговування торгового автомата.

☞ Тому важливо уважно прочитати його і приступати до роботи лише тоді, коли ви добре зрозумієте правильну послідовність операцій.

8.1 Опис кнопок для програмування і технічного обслуговування

Для прокручування меню торгового автомата використовуються описані нижче кнопки.

Кнопка «e»: ВВЕДЕННЯ
Натискання на цю кнопку приводить до входу на наступний рівень програмування або технічного обслуговування. Можна також змінити або підтвердити значення, встановлені в меню програмування або технічного обслуговування.

Кнопка «c»: СКАСУВАННЯ
Натискання на цю кнопку приводить до повернення до попереднього рівня меню програмування або технічного обслуговування. Можна також скасувати зберігання інених значень.

Кнопка «V»: ВНИЗ
За допомогою цієї кнопки можна ввійти до попереднього пункту в межах одного і того самого рівня. Якщо ця кнопка натискується після запиту про зміну налаштування, значення цього налаштування зменшується.

Кнопка «Λ»: ВГОРУ
Натискання на цю кнопку приводить до переходу до наступного пункту в межах одного і того самого рівня. Якщо ця кнопка натискується після запиту про зміну установки, значення цієї установки збільшується.

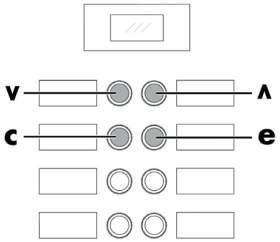

8.2 Меню програмування

Структура меню програмування показана в розділі «Структура меню програмування».
У розділі «Опис повідомлень в меню програмування» описані всі пункти меню програмування.

8.2.1 Вхід до меню програмування

Відкрийте дверцята, вимкніть захисний пристрій (див. розділ «Захисні пристрої») і натисніть кнопку P1 для входження до меню програмування.

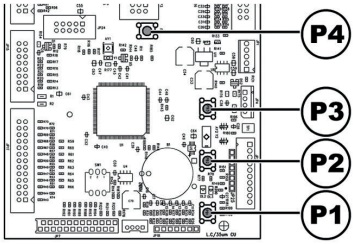

Якщо не було задано паролю, вхід до меню програмування відбувається одразу.

☞ Якщо для входження в меню програмування був заданий пароль, на дисплей виводиться повідомлення «PASSWORD 000000» [«ПАРОЛЬ 000000»] з мигаючим курсором на першій цифрі.

☞ Введіть пароль за допомогою кнопок ВГОРУ і ВНИЗ. Підтверджуйте введену цифру натисканням кнопки ВВЕДЕННЯ.

Для виходу з меню програмування і повернення до нормального режиму роботи торгового автомата виконайте такі дії:

- натискайте кнопку CANCEL, поки не з'явиться повідомлення «EXIT?» [«ВИЙТИ?»]. Виберіть YES [ТАК] і натисніть ВВЕДЕННЯ;

- витягніть ключ з захисного перемикача для вимкнення торгового автомата;

- закрийте панель і дочекайтеся завершення процесу самоналаштування.

8.2.2 Структура меню програмування

№ ПУНКТУ	ПУНКТ МЕНЮ	
1.	SYSTEM MANAGEMENT	
1.1	VM Code	
1.2.	Stops	*
1.2.1.	Stop coffee	*
1.2.2.	Stop Pre-ground	*
1.2.3.	Stop beverages	*
1.2.4.	CofGrounds contr.	*
1.2.5.	Stop CofGrounds	*
1.2.6.	Reset	*
1.3.	Water Filter	*
1.3.1.	Last replacement	*
1.3.2.	Remaining qty	*
1.3.3.	Filter limit	*
1.3.4.	Filter reset	*
1.3.5.	Filter enabled	*
1.4.	Boiler 1 temp.	
1.4.1.	Min. Temperature	
1.4.2.	Max. Temperature	
1.5.	Water tank	
1.6.	Energy save	
1.6.1.	Stand-by timeout	
1.7.	Preheating	
1.7.1.	Coffee preheating	
1.8.	EV Water Assign	
1.9.	Rinsing time	
1.9.1.	Rinsing cycle	
1.10.	Pre-grinding	
l.l 1.	Programmable Texts	
l.l l.l.	Ready	
l.l 1.2.	Preselection	*
l.l 1.3.	Dispensing	
l.l 1.4.	Out of service	
1.12.	Display Contrast	
1.13.	Pulse counter	
1.14.	Clock	
1.14.1.	Time	
1.14.2.	Date	
1.14.3.	Date/time format	
1.15.	Audit Msg. Enable	
1.16.	Reset Enabling	*
1.17.	Free vend key	*
1.18.	Presel. button	*
1.19.	Language	*
1.20.	Change Password	*
1.20.1.	Password prog.	*
1.20.2.	Service Password	*
1.21.	On/Off time	
1.21.1.	On 1	
1.21.2.	Off 1	
1.21.3.	On 2	
1.21.4.	Off 2	
1.22.	Audit Device	
1.22.1.	Protocol	
1.22.2.	EAI..2 (Events)	
1.22.3.	EA3..5 (Readouts)	
1.22.4.	LAI-Prices Lists	
1.22.5.	PA - Products	
1.22.6.	VAI..3 Sales	
1.22.7.	BA I-CA 15-Cash	
1.22.8.	DAI..7-CashLess	
1.22.9.	Quick Reading	
1.22.10.	Extended Time-outs	
1.23.	Multiple beverage	*
1.23.1.	Multiple beverage	*
1.23.2.	Enable Multiple Bev.	*
1.23.3.	Free	*
1.24.	Complete menus	
1.25.	Grouping Powders	
1.25.1.	Enable	
1.25.2.	Grouping Powders	
1.26.	VM Model	
1.27.	Default Menu	
1.27.1.	Factory default	
1.27.2.	Custom Default	
1.28.	System Info	
2.	PAYMENT SYSTEMS	
2.1.	Protocol	
2.2.	Parallel Coiner	
2.2.1.	Enable	
22.2-6	Coin Values	
2.3.	Banknote Validator	
2.3.1.	Enable	
2.3.2.	Inhibition Level	
2.3.3-4	Banknote Value	
2.4.	MDB settings	
2.4.1.	Recharge Enabled	
2.4.2.	Max Card Recharge	
2.4.3.	Max Card Value	
2.4.4-16	Coins Enabling	
2.4.5.	Alt. payout	
2.4.6.	Max change	
2.4.7.	Exact change policy	
2.4.8.	Min Tube Level	
2.4.9.	Manual Tube Filling	
2.4.10.	Manual Tube Empty	
2.4.11.	Commit to vend	
2.4.12-16	Bill Enabling	
2.4.13.	Bill Escrow	
2.4.14.	MDB Slave Address	
2.5.	Max credit	
2.6.	Multivend	
2.7.	Overpay Time	
2.8.	Fixed Zeroes	
2.9.	Decimal Digits	
3.	PRODUCT SETUP	
3.1-5	Product Before	*
3.2.	Beverage Enabling	*
3.3.	Beverage Preparation	
3.3.	Sequence	
3.3.	H2O / Coffee	
3.3.	Just water	
3.3.	% instant product #:	
3.3.	% pump #:	
3.3.	Instant prod, dose #:	
3.3.	Inst. prod, water #:	

№ ПУНКТУ	ПУНКТ МЕНЮ	
3.3.	H2O Extra #:	
3.3.	Extra mixer #:	
3.3.	InstProdDelay #:	
3.3.	Beverage test	
3.4.	Prebrewing [ml]	
3.5.	Pre-brew. pause[s/10]	
3.6.	Beverage Stop	
4.	SALE MANAGEMENT	
4.1-100	Price table	
4.2.	Beverage price	
4.2.1.	Normal	
4.2.2.	Differentiated 1	
4.2.3.	Differentiated 2	
4.2.4.	Card	
4.3.	Free	
4.4.	Free On	
4.5.	Free Off	
4.6.	Diff Prices 1 -On	
4.7.	Diff Prices 1 -Off	
4.8.	Diff Prices 2-On	
4.9.	Diff Prices 2-Off	

(*) = Відображуються лише, якщо активовані повні меню.

8.2.3 Опис повідомлень меню програмування

ДИСПЛЕЙ	Опис
1. SYSTEM MANAGEMENT [УПРАВЛІННЯ СИСТЕМОЮ]	До пунктів меню SYSTEM MANAGEMENT [УПРАВЛІННЯ СИСТЕМОЮ] відносяться:
1.1. VM Code [Код торгового автомата] 531000	Дає змогу присвоїти торговому автомату ідентифікаційний код.
1.2. Stops [Зупинки] ...	Дає змогу встановити максимальний об'єм напою або кави. При досягненні максимального об'єму торговий автомат перестає видавати відповідний напій.
1.2.1. Stop coffee [Зупинити видачу кави]	Дає змогу встановити максимальну кількість порцій кави, які буде видано, перш ніж припинити видачу.
1.2.2. Stop Pre-ground [Зупинити видачу попередньо мелених продуктів]	Дає змогу встановити максимальну кількість порцій попередньо мелених продуктів, які буде видано, перш ніж припинити попереднє мелення.
1.2.3. Stop beverages [Зупинити видачу напоїв]	Дає змогу встановити максимальну кількість напоїв, які будуть видані, перш ніж припинити видачу.
1.2.4. CofGrounds contr. [Контроль гущі]	Дає змогу активізувати або вимкнути контроль кількості гущі, скинутої у касету збирання гущі. При налаштуванні «YES» [«ТАК»] автомат дає змогу видати певну кількість порцій кави, перш ніж запитати спорожнення касети (див. пункт «STOP COFGROUNDS» [«ЗУПИНИТИ ВИДАЧУ ДО ВИДАЛЕННЯ ГУЩІ»]). При налаштуванні «NO» [«НІ»] автомат не здійснює жодного контролю за кількістю гущі, скинутої у касету.
1.2.5. Stop CofGrounds [Зупинити видачу до видалення гущі]	Дає змогу встановити максимальну кількість порцій кави, які відповідають заповненню касети збирання гущі. Після досягнення цієї кількості зупиняється видача всіх напоїв на основі кави. За п'ять порцій до зупинки на дисплеї з'являється повідомлення «EMPTY COFGROUNDS» [«СПОРОЖНІТЬ КАСЕТУ ДЛЯ ГУЩІ»]. Важливо Для обнуління цього блоку потрібно не менше 10 секунд видаляти гущу з ємності збирання гущі. Рекомендовані рішення Касету збирання гущі, встановлену в автоматі, рекомендується налаштувати максимум на 30 порцій кави. Важливо Не встановлюйте жодного значення зупинки видачі у разі використання автомата, зв'язаного з опорною підставкою, в якій є власна ємність збирання гущі, яка не управляється електронною системою.
1.2.6. Reset [Скидання]	Дає змогу скинути всі часткові лічильники, які стосуються функцій зупинки видачі окремих продуктів при досягненні заданої кількості.
1.3. Water Filter [Водяний фільтр]	Дає змогу перевірити водяний фільтр.
1.3.1. Last replacement [Остання заміна] 31/01/2008	Дата останньої заміни фільтра.
1.3.2. Remaining qty [Кількість, що залишилася] 95	Кількість літрів води, які будуть видані перш ніж потрібно буде провести регенерацію фільтра. Коли це значення опускається нижче 1 у журналі помилок фіксується попередження (W83).
1.3.3. Filter limit [Запас фільтра] 100	Кількість літрів води, які будуть видані через фільтр.
1.3.4. Filter reset [Заміна фільтра]	Виберіть YES [ТАК], щоб повідомити про встановлення нового фільтра. Ця операція встановлює в пункті «Remaining Qty» [«Кількість, що залишилася»] те ж значення, що й в пункті «Filter Limit» [«Запас фільтра»], а дату в пункті «Last Filter Change» [«Остання заміна фільтра»] на поточну дату.

ДИСПЛЕЙ	Опис
1.3.5. Filter enabled [Фільтр активований] Yes	Дає змогу управляти зворотнім відліком у пункті «Remaining Qty» [«Кількість, що залишилася»]. Важливо З меню технічного обслуговування (кнопка P2 на платі мікроконтролера) можна викликати пункти «Water Filter» [«Водяний фільтр»], «Last Filter Change» [«Остання заміна фільтра»], «Remaining Qty» [«Кількість, що залишилася»] і «Filter Reset» [«Заміна фільтра»].
1.4. Boiler 1 temp. [Температура 1-го бойлера]	Залежно від моделі автомат Phedra оснащується 1 або 2 бойлерами. У наступній таблиці наведений зв'язок між бойлерами і моделлю. В цьому пункті меню можна встановити робочу температуру 1-го бойлера.
1.4.1. Min. Temperature [Мінімальна температура] 00	Дає змогу встановити температуру, яку торговий автомат підтримує протягом кількох хвилин після видачі напою. Встановлюване значення виражається в градусах Цельсія.
1.4.2. Max. Temperature [Максимальна температура] 000	Дає змогу встановити температуру, на яку виводиться торговий автомат через певний час після останньої видачі, для компенсації природного зниження температури в гідравлічних контурах. Встановлюване значення виражається в градусах Цельсія.
1.5. Water tank [Водяний бачок]	Дає змогу вибрати роботу торгового автомата за відсутності води. Якщо обрати NO [HI] (за замовчуванням), торговий автомат працює так, ніби він приєднаний до водопровідної мережі, і намагається залити воду кожні 10 хвилин, як у звичайному режимі. Якщо встановити «YES» [«ТАК»], торговий автомат працює так, ніби він живиться від незалежного бака. Справді, за відсутності води торговий автомат не намагається залити воду і видає помилку ERROR 01.
1.6. Energy save [Енергозбереження] ...	Режими «Stand By» [«Очікування»] і «ECO» [«ЕКО»] дають змогу зменшити енергоспоживання автомата. Можна вибрати один або обидва режими.
1.6.1. Stand-by timeout [Тайм-аут режиму очікування]	Перехід у режим очікування відбувається після певної кількості хвилин бездіяльності автомата, яка задається в цьому пункті меню. Якщо задати нуль, цей режим буде вимкнено. У режимі очікування бойлери кави і пари вимкнені (бойлер швидкорозчинних продуктів залишається увімкненим), а на дисплеї відображується повідомлення «Stand By» [«Очікування»]. Вийти з режиму очікування можна або натисненням будь-якої кнопки, або вкиданням грошей. При відновленні нормальної роботи знову вмикаються бойлери, а торговий автомат переходить у режим розігріву.
1.7. Preheating [Попередній розігрів]	Це меню дає змогу встановити параметри, які стосуються всіх операцій попереднього розігріву для блоку кави, контурів видачі швидкорозчинних продуктів і контуру видачі пари.
1.7.1. Coffee preheating [Попередній розігрів блоку кави] 00	Дає змогу провести цикл попереднього розігріву блока заварювання, якщо він залишається неактивним протягом тривалого часу. Це меню дає змогу встановити кількість секунд неактивного стану, після спливання яких буде запускатися цикл попереднього підігріву. Варіанти встановлюваних значень: 0 (нуль) – цикл попереднього підігріву вимкнений; від 60 до 900 секунд з інтервалом 60 секунд. Значення за замовчуванням – 300 секунд.
1.8. EV Water Assign [Електромагнітний клапан видачі води] ...	При встановленні величини «W» у списку продуктів буде видаватися гаряча вода. Це меню дає змогу вибрати електромагнітний клапан для видачі Якщо встановлений комплект «електромагнітний клапан гарячої води», встановіть величину на 0 (нуль) або виберіть електромагнітний клапан, який працює у потрібному контурі, серед наявних.
1.9. Rinsing time [Час промивання]	
1.9.1. Rinsing cycle [Цикл промивання] yes	Дає змогу активізувати автоматичне промивання змішувальних бачків. Автоматичне промивання проводиться так: перше промивання відбувається через 10 хвилин після появи статусу «автомат готовий»; за необхідності, наступні промивання відбуваються через 7 годин після останньої видачі напоїв.
1.10. Pre-grinding [Попереднє мелення] yes	Дає змогу провести негайне попереднє мелення дози кави.

ДИСПЛЕЙ	Опис
1.11. Programmable Texts [Програмовані тексти]	
1.11.1. Ready [Готовий] ** DA5P MY07 **	Дає змогу задати повідомлення, що з'являється на екрані, коли торговий автомат знаходиться у стандартному режимі роботи.
1.11.2. Preselection [Попередній вибір] Barley beverages [Напої на основі ячменю]	Дає змогу задати повідомлення, що з'являється на екрані, коли активований режим попереднього вибору за допомогою кнопки попереднього вибору.
1.11.3. Dispensing [Видача] Pease wait [Зачекайте]	Дає змогу задати повідомлення, що з'являється на екрані, коли торговий автомат здійснює видачу продукту.
1.11.4. Out of service [Вихід з ладу] Call service centre [Телефонний сервісний центр]	Дає змогу задати повідомлення, що з'являється на екрані, коли торговий автомат зупиняється через відмову.
1.12. Display Contrast [Контраст дисплею]	Дає змогу змінювати контраст дисплею.
1.13. Pulse counter [Імпульсний лічильник] Coffee [Кава]	Дає змогу вибрати, чи повинен електромеханічний лічильник на 24 В постійного струму (опція – підключення до плати мікроконтролера) лічити порції кави або всі порції всіх напоїв, що видаються автоматом.
1.14. Clock [Годинник]	Дає змогу встановити годину, хвилину, день тижня, день місяця, місяць і рік.
1.14.1. Time [Час] 08:00	
1.14.2. Date [Дата] 01/01/2008	
1.14.3. Date/time format [Формат дати/часу]	Дає змогу відобразити дату і час в американському форматі – дає змогу відобразити температуру у градусах Фаренгейта (°F)
1.15. Audit Msg. Enable [Активація аудиторських повідомлень]	Дає змогу відобразити на кілька секунд лічильники вибору (загальні і з моменту останнього скидання) на етапі запуску автомата.
1.16. Reset Enabling [Активація скидання] no	Дає можливість активізувати «RESET» [«СКИДАННЯ»] (обнуління) даних в пункті статистики меню технічного обслуговування.
1.17. Free vend key [Кнопка безкоштовної видачі] no	Дає змогу активізувати кнопку P3 плати мікроконтролера для безкоштовної видачі продукту під час нормальної роботи.
1.18. Presel. button [Кнопка попереднього вибору] Beverage [Напій]	
1.19. Language [Мова]	Дає змогу вибрати мову, яку буде використовувати торговий автомат. Можна вибрати одну з таких мов: італійська, англійська, французька, німецька, іспанська, португальська і нідерландська.
1.20. Change Password [Зміна паролю]	Дає змогу задати пароль або змінити поточний. Пароль являє собою число між 000001 і 999999. Значення 000000 (за замовчуванням) означає відсутність паролю. Задайте пароль за допомогою кнопок ВГОРУ і ВНИЗ, після чого підтвердьте вибір натисканням кнопки ВВЕДЕННЯ.
1.20.1. Password prog. [Задавання паролю]	Дає змогу встановити пароль для меню програмування.

ДИСПЛЕЙ	Опис
1.20.2. Service Password [Пароль обслуговування]	Дає змогу встановити пароль для меню техобслуговування.
1.21. On/Off time [Час увімк./вимк.]	Дає змогу встановити протягом тижня діапазони часу автоматичного увімкнення і вимкнення торгового автомата.
1.21.1. On 1 [Увімк. 1] Immgvsd 00:00	
1.21.2. Off 1 [Вимк. 1] Immgvsd 00:00	
1.21.3. On 2 [Увімк. 2] Immgvsd 00:00	
1.21.4. Off 2 [Вимк. 2] Immgvsd 00:00	
1.22. Audit Device [Пристрій перевірки]	Дає змогу вибрати протокол, який буде використовуватися для передачі даних з торгового автомата (DDCMP або DEX), а також яка категорія даних має передаватися під час сесії перевірки.
1.22.1. Protocol [Протокол]	
1.22.2. EA1..2 (Events) [EA1...2 (Події)]	
1.22.3. EA3..5 (Readouts) [EA3..5 (Зчитування)]	
1.22.4. LA1-Prices Lists [LA1 Прейскуранти]	
1.22.4.1. LA1 Normal Prices [LA1 Звичайні ціни]	
1.22.4.2. LA1 Diff1 Prices [LA1 Diff1 Ціни]	
1.22.4.3. LA1 Diff2 Prices LA1 Diff1 Prices [LA1 Diff2 Ціни]	
1.22.4.4. LA1 Card Prices [LA1 ціни за карткою]	
1.22.4.5. LA1 Free [LA1 Безкоштовно]	
1.22.4.6. LA1 Test [LA1 Тест]	
1.22.5. PA - Products [PA - Продукти]	Активує категорії у звіті EVA-DTS
1.22.5.1. PA2	Активує категорії у звіті EVA-DTS

ДИСПЛЕЙ	Опис
1.22.5.2. PA7	Активує категорії у звіті EVA-DTS
1.22.6. VA1..3 Sales [VA1..3 Продажі]	
1.22.7. BA1-CA15-Cash [BA1-CA15-Готівка]	
1.22.8. DA1..7-CashLess [DA1..7-Безготівково]	
1.22.9. Quick Reading [Швидке зчитування]	Видаляє значення = 0 зі звіту EVA-DTS
1.22.10. Extended Time-outs [Розширені тайм-аути]	Подовження часу очікування відповіді від пристроїв обробки даних EVA-DTS
1.23. Multiple beverage [Кілька напоїв]	Дає змогу вибрати напої, які будуть видаватися в режимі видачі кількох напоїв, і кількість напоїв, що будуть видаватися в цьому режимі. Верхній рядок буде залишатися однаковим для всіх наступних операцій, в той час як нижній рядок буде відображувати кількість напоїв, що видаються один за одним. Можна вибрати значення від 2 до 8.
1.23.1. Multiple beverage [Кілька напоїв] 000	
1.23.2. Enable Multiple Bev. [Активація кількох напоїв]	Дає можливість активізувати або заблокувати кнопки напоїв. Якщо натиснути заблоковану кнопку під час роботи, на дисплей буде виведено повідомлення «NOT AVAILABLE» [«НЕ ДОСТУПНИЙ»].
1.23.3. Free [Безкоштовно]	Дозволяє безкоштовну видачу кількох напоїв, навіть якщо автомат працює за плату. Якщо цей параметр встановлений на NO [HI], налаштування автомата стосуються кількох напоїв.
1.24. Complete menus [Повні меню]	Дає змогу вибрати повне або лише часткове відображення пунктів меню програмування.
1.25. Grouping Powders [Групування порошків]	Дає змогу створити групу 2 контейнерів швидкорозчинних продуктів. Групи контейнерів можуть використовуватися, коли потрібна більша ємність порошку швидкорозчинного продукту (наприклад, коли у певних місцях багато використовується шоколад, можна відповідно налаштувати 2 контейнери для шоколадного порошку). Програмне забезпечення автомата відповідає за почерговий запуск двох двигунів порошку, щоб гарантувати рівномірне споживання продукту у 2 контейнерах. Щоб використовувати групи швидкорозчинних продуктів увійдіть до меню System Management [Управління системою] через пункт Groups [Групи] активуйте групове управління виберіть пару контейнерів, які ви хочете згрупувати запрограмуйте рецепт напою шляхом введення 2 швидкорозчинних продуктів, які були згруповані
1.25.1. Enable [Активувати]	Активує групи контейнерів швидкорозчинних продуктів
1.25.2. Grouping Powders [Групування порошків]	Обрання пари двигунів порошку, які мають бути згруповані
1.26. VM Model [Модель торгового автомата]	Дає змогу вибрати поточну модель торгового автомата. Можливі такі значення: Espresso [Еспресо], Cappuccino [Капучіно], TTT [TTT], Cappuccino TTT [Капучіно TTT], TTT NO Preground [TTT без попереднього мелення] Модель торгового автомата можна прочитати на етикетці, приклеєній на внутрішній правій бічній панелі.
1.27. Default Menu [Меню за замовчуванням]	Управління значеннями за замовчуванням конфігурації автомата. Користувач може створювати і відкликати свої власні конфігурації.

ДИСПЛЕЙ	Опис
1.27.1. Factory default [Заводські налаштування за замовчуванням]	Дає змогу повернути програмовані параметри на попередньо встановлені на заводі значення. Ця операція не скидає лічильник продукту.
1.27.2. Custom Default [Налаштування за замовчуванням користувача]	Управління конфігурацією, яка була створена користувачем
Read Custom [Зчитування налаштувань користувача]	Відновлення конфігурації, яка була збережена користувачем на автоматі
Write Custom [Запис налаштувань користувач]	Збереження конфігурації автомата, створеної користувачем
1.28. System Info [Інформація про систему]	Інформація про систему За допомогою цього меню виводиться сторінка, в якій резюмується конфігурація автомата. На дисплеї відображується така інформація: ПЕРШИЙ РЯДОК: версія програмного забезпечення (у форматі «x.yy.zz») / CRC програми (у форматі «abcd») Приклад: «SW v1.02.12/087c» ДРУГИЙ РЯДОК: версія початкового завантажника (у форматі «xx») і ім'я файлу, який він шукає на картці USB (розширення «.s19» не відображується) Приклад: «Boot 08SAE_DA5P» ТРЕТІЙ РЯДОК: версія пам'яті (у форматі «xxx.yyy.») і CRC вмісту (у форматі «zzz») Приклад: «Mem 123.456.789»
2. PAYMENT SYSTEMS [ПЛАТІЖНІ СИСТЕМИ]	Пункти меню PAYMENT SYSTEMS [ПЛАТІЖНІ СИСТЕМИ]:
2.1. Protocol [Протокол]	Дає змогу вибрати протокол, що використовується торговим автоматом для обміну даними зі встановленою на ньому платіжною системою. - протокол EXECUTIVE [ВЕДУЧИЙ]; - протокол PRICE HOLDING/DISP [ВСТАНОВЛЕННЯ / ВІДОБРАЖЕННЯ ЦІН]; - протокол BDV; - протокол MBD; - NO PROTOCOL [ПРОТОКОЛУ НЕМАЄ] (протокол послідовної передачі відсутній); - Master/Slave executive [Головний/Ведучий executive] (торговий автомат працює головним для іншого торгового автомата); - PHD Master/Slave [Головний/Ведучий PHD] (торговий автомат працює як головний для іншого торгового автомата, який працює з протоколом PRICE HOLDING/DISP) - MDB SLAVE [ПІДПОРЯДКОВАНИЙ MDB] (торговий автомат працює як підпорядкований стосовно іншого автомата). Установка «NO PROTOCOL» використовується, коли платіжна система, що працює з одним з протоколів, які забезпечуються іншими установками «EXECUTIVE», «PRICE HOLDING», «BDV», «MDB» «MDB SLAVE» або «EXEC MASTER/SLAVE», не встановлена на торговому автоматі. Ця установка потрібна, оскільки торговий автомат постійно перевіряє можливість обміну даними зі встановленою платіжною системою. Якщо торговий автомат не виявляє діалогу, він виводить цей збій на дисплей, шляхом виведення повідомлення «NO LINK» [«ЗВ'ЯЗОК ВІДСУТНІЙ»]. Цей сигнал не слід розглядати як стан помилки.
2.2. Parallel Coiner [Паралельний монетоприймач] ...	Дає можливість активізувати параметри паралельного монетоприймача, механічного монетоприймача, компостера і вибрати значення, які присвоюються окремим каналам грошей. Опис пункту меню:
2.2.1. Enable [Активувати] no [ні]	При виборі «Y» активується система управління паралельного монетоприймача, механічного монетоприймача і компостера. При виборі «N», паралельний монетоприймач, який може бути приєднаний до торгового автомата, постійно деактивований.
2.2.2-6 Coin Values [Номінали монет] ...	Дає змогу встановити номінали монет, що передаються в торговий автомат з паралельного монетоприймача, механічного монетоприймача і компостера. В наступній ТАБЛИЦІ ВІДПОВІДНОСТІ вказано, як зв'язані між собою канали і відповідні платіжні системи.
2.3. Banknote Validator [Зчитувач банкнот] ...	Дає можливість активізувати параметри паралельного детектора справжності банкнот та вибрати значення, що присвоюються окремим каналам банкнот. Опис пункту меню:

ДИСПЛЕЙ	Опис
2.3.1. Enable [Активувати] no [ні]	При виборі «Y», активується система управління паралельним зчитувачем. При виборі «N», паралельний зчитувач, який може бути приєднаний до торгового автомата, завжди деактивований.
2.3.2. Inhibition Level [Рівень заборони] 255	Дає змогу встановити активний рівень сигналу заборони зчитувача банкнот.
2.3.3-4 Banknote Value [Номінал банкноти]	Дає змогу встановити суму банкнот, що передаються в торговий автомат з паралельного зчитувача.
2.4. MDB settings [Налаштування MDB]	Забезпечує доступ до окремих функцій протоколу MDB.
2.4.1. Recharge Enabled [Поповнення активоване] no [ні]	Дає можливість деактивувати або активізувати будь-яку операцію поповнення картки Saeco. При встановленні RECHARGE = NO [ПОПОВНЕННЯ = НІ] торговий автомат буде лише стягувати вартість з карток MDB.
2.4.2. Max Card Recharge [Максимальна сума поповнення картки] 10.00	Дає змогу встановити максимальний кредитний рівень, за межами якого всі операції поповнення (якщо вони активовані) не діють. При встановленні MAX RECHARGE = 20.00 [МАКСИМАЛЬНА СУМА ПОПОВНЕННЯ = 20,00], кредит на торговому автоматі буде передано на картку, якщо сума цього кредиту не перевищує 20,00.
2.4.3. Max Card Value [Максимальна сума на картці] 10.00	Дає змогу встановити максимальний кредитний рівень, за межами якого картка не приймається системою. При встановленні MAX CARD VALUE = 25.00 [МАКСИМАЛЬНА СУМА НА КАРТЦІ = 25,00], торговий автомат буде відхиляти всі картки з кредитом, що перевищує цю суму. Якщо виявляється така картка, на дисплеї не відображується сума кредиту, а буде виведено повідомлення «------», і продажу не відбудеться.
2.4.4-16 Coins Enabling [Активація видачі монет]	Дає змогу вибрати, які монети будуть прийматися автоматом видачі решти. При встановленні «Y» відповідна монета буде прийматися. І навпаки, при виборі «N» автомат видачі решти не приймає відповідну монету. Монети, які не підходять за масштабним коефіцієнтом, завжди відхиляються і виводиться «N».
2.4.5. Alt. payout [Альтернативна оплата] no [ні]	Активує/деактивує використання альтернативних виплат для автомата видачі решти рівня 3 MDB. При встановленні «Yes» [«Так»] автомат видає решту. Решта обмежується величиною в 255 разів більше масштабного коефіцієнта (зазвичай 12,75 євро для євро зони – з масштабним коефіцієнтом 5). При встановленні «No» [«Ні»] решта видається шляхом виконання машинного алгоритму. Максимальний розмір решти: 60000 одиниць (зазвичай 600 євро для зони євро).
2.4.6. Max change [Максимальна сума решти] 0.00	Дає змогу встановити максимальну суму решти, яку може видати автомат видачі решти. За замовчуванням = 10.00.
2.4.7. Exact change policy [Точна методика видачі решти] 0	В автоматах видачі решти MDB умова відсутності решти може бути вибрана з таблиці «CHANGE TABLE» [«ТАБЛИЦЯ ЗДАЧІ»]: Примітка Навіть якщо виводиться повідомлення про відсутність решти, торговий автомат продовжує видавати решту, поки в трубках є монети. Мінімальний рівень (однаковий для всіх трубок) можна встановити в спеціальному пункті меню.
2.4.8. Min Tube Level [Мінімальний рівень в трубці] 0	Дає змогу встановити мінімальну кількість монет в трубках. За замовчуванням = 4.
2.4.9. Manual Tube Filling [Ручне заповнення трубок]	Дає можливість вручну завантажити трубки автомата видачі решти. Для виходу з режиму заповнення каналу, натисніть Esc.
2.4.10. Manual Tube Empty [Ручне спорожнення трубок]	Дає можливість вручну спорожнити трубки автомата видачі решти натисканням на кнопки вибору напоїв

ДИСПЛЕЙ	Опис
2.4.11. Commit to vend [Зобов'язання продати]: no [ні]	При виборі «N» вставлений кредит може бути повернуто навіть, якщо не відбулося жодного продажу. Ця функція може бути корисною, наприклад, для розміну банкнот на монети. При виборі «Y» вставлений кредит може бути повернутий як решта лише після завершення продажу. За замовчуванням = YES [ТАК].
2.4.12-16 Bill Enabling [Активізація банкнот]	Дає змогу вибрати, які банкноти будуть прийматися зчитувачем банкнот MDB. Активація приймання певної банкноти відбувається при виборі «Y». Навпаки, при виборі «N» зчитувач банкнот не буде приймати відповідну банкноту. За замовчуванням = Tutte abilitate [Всі дозволені].
2.4.13. Bill Escrow [Депонування банкноти] no [ні]	При виборі «Y» вставлена банкнота зберігається зчитувачем банкнот в положенні депонування (якщо така функція підтримується); ця функція підтримується зчитувачем банкнот. Таким чином, якщо продаж не відбувається або система обробки карт не завантажується, банкнота повертається. При виборі «N» будь-яка вставлена банкнота переміщується в приймач банкнот, так що банкнота не може бути повернута. За замовчуванням = No [Hi].
2.4.14. MDB Slave Address [Адреса підпорядкованого MDB] 0x40	Коли торговий автомат знаходиться в режимі Головного, цей пункт меню дає змогу встановити адресу будь-якого підключеного підпорядкованого торгового автомата. Якщо торговий автомат знаходиться в режимі підпорядкованого, він дає змогу встановити свою адресу. Можливі адреси: 0x40, 0x48 і 0x50. За замовчуванням = 0x40.
2.5. Max credit [Максимальний кредит] 255	Дає можливість користувачеві задати максимальний кредит, який може прийматися торговим автоматом. Після досягнення цього граничного значення платіжні системи деактивуються, тому більше кредити не приймаються. За замовчуванням = 20.00.
2.6. Multivend [Продаж різних продуктів] no [ні]	Дає змогу користувачеві використати будь-який залишковий кредит для купівлі інших продуктів. При виборі «N» (Hi), залишковий кредит торговим автоматом прийматися не буде.
2.7. Overpay Time [Час переплати] 180	Встановлює максимальний час (в секундах), після якого автомат забирає відображуваний залишковий кредит. Цей час регулюється інтервалами по 10 секунд. При встановленні «000» ця функція деактивується.
2.8. Fixed Zeroes [Фіксовані нулі] 0	Дає змогу встановити кількість фіксованих нулів кредиту.
2.9. Decimal Digits [Положення десяткової точки] 0	Дає змогу встановити положення десяткової точки кредиту.
3. PRODUCT SETUP [НАЛАШТУВАННЯ ПРОДУКТІВ]	
3.1-5 Product Before [Початковий продукт]	Дає змогу вибрати, для якого швидкорозчинного продукту дозволити режим видачі, який передбачає видачу порошку продукту перед видачою води. Цикл заварювання буде виконаний лише, якщо кількість порошку для заварювання не перевищує 34.
3.2. Beverage 1 Enabling [Дозвіл напою 1] yes [так]	Дає змогу увімкнути і вимкнути кнопки вибору напоїв. Під час нормальної роботи при натисненні на вимкнену кнопку буде виведене повідомлення «NOT AVAILABLE» [«НЕ ДОСТУПНА»]. Напої зв'язані з кнопками клавіатур. Див. наступний пункт «ТАБЛИЦЯ КНОПОК PHEDRA».
3.3. Beverage 1 Preparation [Приготування напою 1]	Цей торговий автомат може видавати 14 напоїв. Кожен напій можна приготувати з використанням меленої кави і/або швидкорозчинних продуктів. Технічний спеціаліст може вибирати потрібні інгредієнти для рецепта (не більше 4) і порядок їх використання. Кожен інгредієнт позначається номером або цифрою.

ДИСПЛЕЙ	Опис
3.3. Sequence [Послідовність] 1 0C00	Визначає тип і порядок видачі продуктів, які є інгредієнтами напою. Можливі варіанти вибору: 0 = не видається жоден продукт 1 = видається продукт 1 2 = видається продукт 2 3 = видається продукт 3 4 = видається продукт 4 5 = видається продукт 5 C = видається кава з використанням кави, мелення якої відбувається в даний момент F = видається кава fresh brew з використанням попередньої меленої кави P = видається кава еспресо з використанням попередньо меленої кави B = видається кава fresh brew з використанням кави, мелення якої відбувається в даний момент W = видається гаряча вода S = видається пара в приставці приготування капучіно Отже, комбінація цифр «3C00» або «30C0» або «03C0» завжди означає видачу продукту 3, отже будуть заварюватися кавові зерна. Налаштування продуктів, що складають напій, будуть запитуватися відповідно до даної послідовності.
3.3. H2O / Coffee [Вода/кава] 1 38	Дає змогу встановити кількість води, яка має бути видана для запрограмованого типу кави (C або P, або F, або B). Ця кількість може змінюватися від «1» до «999».
3.3. Just water [Лише вода] 1 101	Визначає кількість гарячої води, яка має бути видана. Ця кількість може змінюватися від «1» до «999».
3.3. % instant product [% швидкорозчинного продукту] 1 #: 3:50	Визначає кількість, з якою відбувається видача швидкорозчинного продукту. Можуть бути встановлені значення від 10 до 100. Меншим значенням відповідає менша швидкість подачі швидкорозчинних продуктів.
3.3. % pump [% насоса] 1 #: 3:50	Визначає швидкість видачі води. Можуть бути встановлені значення від 20 до 100. Меншим значенням відповідає менша швидкість подачі води. Важливо Якщо послідовність передбачає більше швидкорозчинних продуктів, з'являється послідовність «ШВИДКОРОЗЧИННИЙ ПРОДУКТ – ВОДА – ЗАТРИМКА ШВИДКОРОЗЧИННОГО ПРОДУКТУ - % ШВИДКОРОЗЧИННОГО ПРОДУКТУ». Важливо Якщо установка стосовно швидкорозчинного продукту (INSTANT PRODUCT [ШВИДКОРОЗЧИННИЙ ПРОДУКТ]- WATER [ВОДА]) є такою, що видача порошку триває довше, ніж видача води, торговий автомат припиняє дозування порошку (для уникнення непотрібного промивання міксера) і видає звуковий сигнал. Ще раз перевірте установку для отримання правильної видачі (видача порошку повинна завершуватися за кілька секунд до завершення видачі води, для забезпечення нормального промивання міксера)
3.3. Instant prod, dose [Доза швидкорозчинного продукту] # :1 3:005.0	Визначає кількість швидкорозчинного продукту, яка повинна бути видана. Приклад: Кількість «5.0» означає, що двигун швидкорозчинного продукту 3 буде запущений на 5 десятих секунди. Кількість швидкорозчинного продукту регулюється від «0.1» до «500.0» з кроком 0.1. Видача швидкорозчинного продукту не відбувається, коли цей параметр встановлений на «000.0» (в цьому випадку видається лише вода).
3.3. Inst. prod. water [Вода для швидкорозчинного продукту] # 1 3:022	Визначає кількість води, яку потрібно змішати з порошковим швидкорозчинним продуктом. Приклад: «3» означає, що вода буде змішана з швидкорозчинним продуктом 3. «022» означає, що у швидкорозчинний продукт буде додано 22 одиниці води. Одиниця вимірювання встановлена виробником. Кількість гарячої води регулюється від «1» до «1500» з кроком 1.
3.3. H2O Extra [Додаткова вода] #:	Доза води для остаточного промивання чашки

ДИСПЛЕЙ	Опис
3.3. Extra mixer [Додатковий міксер] #:	Тривалість роботи міксера після закінчення води
3.3. InstProdDelay [Затримка видачі швидкорозчинного продукту] #:	Затримка (у десятих секунди) між швидкорозчинним продуктом і запуском видачі води
3.3. Beverage test [Випробування напою] 1	Дає змогу перевірити видачу щойно встановленого напою. При натисненні кнопки ВВЕДЕННЯ на дисплеї відображується повідомлення «PRESS KEY» [«НАТИСНІТЬ КНОПКУ»] і можна вибрати кнопку для натискання, залежно від типу випробування заварювання: - кнопка 3 = повний напій; - кнопка 7 = лише вода; - кнопка 8 = лише порошок.
3.4. Prebrewing [ml] [Попереднє заварювання [мл]]	Кількість води попереднього заварювання [Prebrewing water quantity]
3.5. Pre-brew. pause [s/10] [Пауза попереднього заварювання [с/10]]	Тривалість паузи попереднього заварювання [Prebrewing pause duration]
3.6. Beverage Stop [Припинення видачі напою]	
4. SALE MANAGEMENT [УПРАВЛІННЯ ПРОДАЖАМИ]	Пункти меню SALE MANAGEMENT [УПРАВЛІННЯ ПРОДАЖАМИ]:
4.1-100 Price table [Таблиця цін]	Передбачена можливість встановлення 99 різних рівнів цін.
4.2. Beverage price [Ціна напою]	Дає змогу зв'язати один з рівнів цін, визначених в ТАБЛИЦІ ЦІН, з конкретним напоєм. Цей зв'язок може бути:
4.2.1. Normal [Звичайна]	
4.2.1.1. Global price [Загальна ціна] P00 0:00	Всім напоям присвоюється один рівень цін Встановлення загальної ціни Для зв'язування певного рівня цін зі всіма напоями, використовуйте кнопки ВГОРУ і ВНИЗ, та підтвердьте вибір кнопкою ВВЕДЕННЯ.
4.2.1.2. Single Prices [Окремі ціни] B01:P00 0:00	Кожному напою присвоюється певний рівень цін. Встановлення окремих цін Дає змогу вибрати рівень цін для кожного окремого напою. Виберіть напій, який потрібно зв'язати з рівнем цін, використовуючи кнопки ВГОРУ і ВНИЗ, та підтвердьте вибір кнопкою ВВЕДЕННЯ, після чого виберіть рівень цін (від 001 до 099), використовуючи ті ж кнопки ВГОРУ і ВНИЗ, та підтвердьте вибір кнопкою ВВЕДЕННЯ.
4.2.2. Differentiated 1 [Диференційовані 1] ...	
4.2.2.1. Global price [Загальна ціна] P00 0:00	Всім напоям присвоюється один рівень цін Встановлення загальної ціни Для зв'язування певного рівня цін зі всіма напоями, використовуйте кнопки ВГОРУ і ВНИЗ, та підтвердьте вибір кнопкою ВВЕДЕННЯ.
4.2.2.2. Single Prices [Окремі ціни] B01:P00 0:00	Кожному напою присвоюється певний рівень цін. Встановлення окремих цін Дає змогу вибрати рівень цін для кожного окремого напою. Виберіть напій, який потрібно зв'язати з рівнем цін, використовуючи кнопки ВГОРУ і ВНИЗ, та підтвердьте вибір кнопкою ВВЕДЕННЯ, після чого виберіть рівень цін (від 001 до 099), використовуючи ті ж кнопки ВГОРУ і ВНИЗ, та підтвердьте вибір кнопкою ВВЕДЕННЯ.

ДИСПЛЕЙ	Опис
4.2.3. Differentiated 2 [Диференційовані 2]	
4.2.3.1. Global price [Загальна ціна] P00 0:00	Всім напоям присвоюється один рівень цін Встановлення загальної ціни Для зв'язування певного рівня цін зі всіма напоями, використовуйте кнопки ВГОРУ і ВНИЗ, та підтвердьте вибір кнопкою ВВЕДЕННЯ.
4.2.3.2. Single Prices [Окремі ціни] B01:P00 0:00	Кожному напою присвоюється певний рівень цін. Встановлення окремих цін Дає змогу вибрати рівень цін для кожного окремого напою. Виберіть напій, який потрібно зв'язати з рівнем цін, використовуючи кнопки ВГОРУ і ВНИЗ, та підтвердьте вибір кнопкою ВВЕДЕННЯ, після чого виберіть рівень цін (від 001 до 099), використовуючи ті ж кнопки ВГОРУ і ВНИЗ, та підтвердьте вибір кнопкою ВВЕДЕННЯ.
4.2.4. Card [Картка]	Дає змогу використовувати диференційовані ціни у випадку використання картки для оплати продуктів.
4.2.4.I. Card Prices [Ціни за карткою] по [ні]	При встановленні CARD PRICES [ЦІНИ ЗА КАРТКОЮ] = YES [ТАК] у меню PRICE MANAGEMENT [УПРАВЛІННЯ ЦІНАМИ] з'являється нове меню, яке дає змогу встановити рівень ціни, який буде застосовуватися для продукту (напою чи закуски) у випадку його купівлі по картці.
4.2.4.2. Global price [Загальна ціна] P00 0:00	Всім напоям присвоюється один рівень цін Встановлення загальної ціни Для зв'язування певного рівня цін зі всіма напоями, використовуйте кнопки ВГОРУ і ВНИЗ, та підтвердьте вибір кнопкою ВВЕДЕННЯ.
4.2.4.3. Single Prices [Окремі ціни] B01:P00 0:00	Кожному напою присвоюється певний рівень цін. Встановлення окремих цін Дає змогу вибрати рівень цін для кожного окремого напою. Виберіть напій, який потрібно зв'язати з рівнем цін, використовуючи кнопки ВГОРУ і ВНИЗ, та підтвердьте вибір кнопкою ВВЕДЕННЯ, після чого виберіть рівень цін (від 001 до 099), використовуючи ті ж кнопки ВГОРУ і ВНИЗ, та підтвердьте вибір кнопкою ВВЕДЕННЯ.
4.3. Free [Безкоштовно] Never [Ніколи]	Дає змогу вибрати, чи повинна бути безкоштовною видача напоїв або безкоштовною лише в певні періоди часу.
4.4. Free On [Увімк. безкоштовні видачі] Immgvsd 00:00	Дає змогу встановити початок і кінець безкоштовної видачі напоїв.
4.5. Free Off [Вимк. безкоштовні видачі] Immgvsd 00:00	
4.6. Diff Prices I-On [Увімк. диф. цін 1] Immgvsd 00:00	Дає змогу встановити початок і кінець видачі напоїв за диференційованими цінами.
4.7. Diff Prices I-Off [Вимк. диф. цін 1] Immgvsd 00:00	
4.8. Diff Prices 2-On [Увімк. диф. цін 2] Immgvsd 00:00	Дає змогу встановити початок і кінець видачі напоїв за диференційованими цінами. 4.9. Diff
4.9. Diff Prices 2-Off [Вимк. диф. цін 2] Immgvsd 00:00	

ТАБЛИЦЯ ВІДПОВІДНОСТІ

Канал	Платіжна система
1	Монетоприймач
2	Монетоприймач
3	Монетоприймач
4	Монетоприймач
5	Монетоприймач
6	Монетоприймач
7	Компостер

ТАБЛИЦЯ РЕШТИ

№	Опис
1	L або M
2	HL або HH
3	L або HH
4	L
5	M
6	HL
7	L і HH
8	HL і HH
9	L і M
10	L і M і HL і HH
11	L і HL або L і HH
12	L або HL і HH
13	HH
14	L і M і HL
15	Ніколи (здача завжди є)

Умовні позначення:

L = трубка з найменшою вартістю монети нижче мінімального рівня
M = трубка з середньо-низькою вартістю монети нижче мінімального рівня
HL = трубка з середньою-високою вартістю монети нижче мінімального рівня
HH = трубка з найбільшою вартістю монети нижче мінімального рівня

ЗВ'ЯЗОК МІЖ КНОПКАМИ І НОМЕРАМИ НАПОЇВ

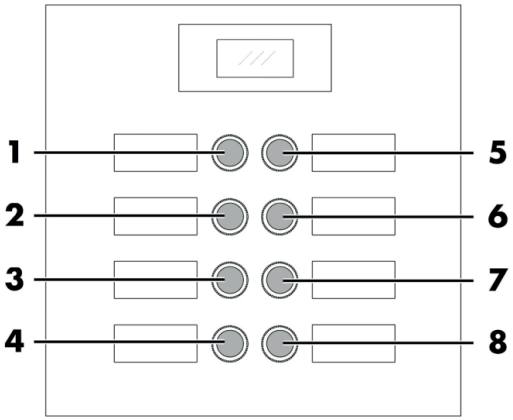

ТАБЛИЦЯ КНОПОК АВТОМАТА PHEDRA

КНОПКА 5 = НАПІЙ 5	
КНОПКА	Натисніть КНОПКУ
1	Напій 1
2	Напій 2
3	Напій 3
4	Напій 4
5	Напій 5
6	Напій 6
7	Напій 7
8	Напій 8

КНОПКА 5 = ПОПЕРЕДНІЙ ВИБІР		
КНОПКА	Натисніть КНОПКУ	Натисніть ПОПЕРЕДНІЙ ВИБІР + КНОПКУ
1	Напій 1	Напій 9
2	Напій 2	Напій 10
3	Напій 3	Напій 11
4	Напій 4	Напій 12
5	Попередній вибір	Попередній вибір
6	Напій 6	Напій 14
7	Напій 7	Напій 15
8	Напій 8	Напій 16

8.3 Меню технічного обслуговування

Структура меню технічного обслуговування наведена в розділі «Структура меню технічного обслуговування».
Всі пункти цього меню описані в розділі «Опис повідомлень меню технічного обслуговування».

8.3.1 Вхід до меню технічного обслуговування

Відкрийте дверцята, вимкніть захисний пристрій (рис. «Захисні пристрої») і натисніть кнопку P2 для входження в меню технічного обслуговування.

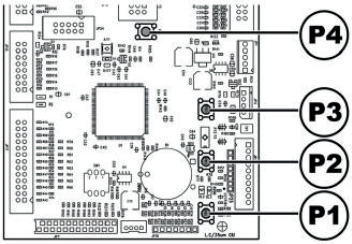

Для виходу з меню технічного обслуговування і повернення до нормального режиму роботи торгового автомата виконайте такі дії:

- натискайте кнопку CANCEL, поки не з'явиться повідомлення «EXIT?» [«ВИЙТИ?»]. Виберіть YES [ТАК] і натисніть ВВЕДЕННЯ;

- витягніть ключ з захисного перемикача для вимкнення торгового автомата;

- закрийте панель і дочекайтеся завершення процесу самоналаштування.

8.3.2 Структура меню технічного обслуговування

№ ПУНКТУ	ПУНКТ МЕНЮ	
1.	MAINTENANCE	
1.1.	Error log	
1.2.	Rinsing time	
1.3.	Water Filter	*
1.3.1.	Last replacement	*
1.3.2.	Remaining qty	*
1.3.3.	Filter reset	*
1.4.	Calibrations	
1.4.1.	Coffee dosing unit	
1.4.2.	Brew Group Calib.	
1.5.	Cool Down Boiler	
1.6.	Drain boiler	
1.7.	Boiler filling	
2.	STATISTICS	
2.1.	Total sales	
2.2.	Overpay	
2.3.	Card-In	
2.4.	Card-Out	
2.5.	Total coins	
2.6.	Total banknotes	
2.7.	Counters	
2.8.	Free	
2.9.	Beverage test	
2.10.	VM Code	
2.11.	Slave sales	
2.12.	Reset	
3.	USB KEY functions	
3.1	Write on USB KEY	
3.1.1	Parameters writing	
3.1.2	Counters writing	
3.1.3	Write Param.+Count.	
3.2	Read from USB KEY	

(*) = Відображуються лише, якщо активовані повні меню.

ДИСПЛЕЙ	Опис
1. MAINTENANCE [ТЕХНІЧНЕ ОБСЛУГОВУВАННЯ]	Ця функція дає можливість відобразити і скинути будь-які помилки, які можуть з'явитися в системі. Вона також дає змогу провести технічне обслуговування торгового автомата Для скидання помилок скористайтеся меню технічного обслуговування. Важливо Для виправлення помилок див. главу «Пошук і усунення несправностей» і розділ «5-кнопкова клавіатура».
1.1 Error log [Журнал помилок]	Торговий автомат записує важливі події, що трапилися з ним, у внутрішню пам'ять (наприклад, помилки, попереджувальні сигнали і т.п.). Запис відбувається при виявленні умови виникнення помилки і полягає у збереженні такої інформації: 1 - коду виниклої помилки (або коду попередження); 2 – місцезнаходження джерела сигналу (наприклад, який двигун спіралі, якщо помилка виникла через двигун спіралі, або яка кава чи швидкорозчинний продукт); 3 – день, місяць, час і хвилина виявлення помилки. Записи заносяться у список, який може містити до 50 елементів. Коли цей ліміт перевищується, інформація записується, починаючи з позиції 1 (попередньо записана на цьому місці інформація втрачається). Дисплей:
1.2. Rinsing time [Час промивання] ...	Дає змогу промити контур швидкорозчинного продукту. При натисненні кнопки ВВЕДЕННЯ запускається автоматичний цикл, активізуючи послідовне промивання кожного контуру швидкорозчинного продукту.
1.3. Water Filter [Водяний фільтр] ...	Дає змогу перевірити водяний фільтр.
1.3.1. Last replacement [Остання заміна] ...	Дата останньої заміни фільтра.
1.3.2. Remaining qty [Залишкова кількість] ...	Кількість літрів води, які будуть видані, перш ніж потрібно буде провести регенерацію фільтра. Коли це значення опускається нижче 1, у журналі помилок фіксується попередження (W83).
1.3.3. Filter reset [Заміна фільтра] ...	Виберіть YES [ТАК], щоб повідомити про встановлення нового фільтра. Ця операція встановлює в пункті «Remaining Qty» [«Кількість, що залишилася»] те ж значення, що й в пункті «Filter Limit» [«Запас фільтра»], а дату в пункті «Last Filter Change» [«Остання заміна»] замінює на поточну дату.
1.4. Calibrations [Калібрування] ...	
1.4.1. Coffee dosing unit [Блок дозування кави]	Дає змогу провести перевірку дози кави, яка міститься в дозаторі. Для проведення перевірки: - витягніть блок заварювання; - поставте під дозатор ємність для збирання порошку кави, мелення якої буде відбуватися; - виберіть YES [ТАК] в меню. При натисненні кнопки Введення буде проведено мелення дози кави, яка буде потім злита в дозатор. Перевірте, щоб вага дози знаходилася в межах, передбачених для використовуваного блока заварювання (від 6 до 9 грам для блока 7 г, або від 7 до 11 грам для блока 9 г).
1.4.2. Brew Group Calib. [Калібрування блока заварювання]	Дає змогу працювати з блоком заварювання кави.

ДИСПЛЕЙ	Опис
1.5. Cool Down Boiler [Охолодження бойлера] ...	Дає можливість швидко охолодити бойлер. При виборі пункту «BOILER COOLING» [«ОХОЛОДЖЕННЯ БОЙЛЕРА»] торговий автомат видає воду, поки температура, що знімається датчиком, встановленим на бойлері, не впаде нижче 50°C. В кольоровому рядку на дисплеї відображується поточна температура бойлера. Коли цей рядок зникає, це означає, що температура впала нижче 50°, і операцію охолодження завершено, отже, торговий автомат потрібно вимкнути.
1.6. Drain boiler [Спорожнення бойлера] ...	Дає змогу запустити цикл автоматичного спорожнення бойлера.
1.7. Boiler filling [Заповнення бойлера] ...	Дає змогу запустити цикл автоматичного заливання води в бойлер кави. Повторюйте цей цикл до повного заповнення бойлера (поки з отвору видачі кави не почне виливатися вода).
2. STATISTICS [СТАТИСТИКА] ...	
2.1. Total sales [Загальний обсяг продажів] ...	Загальний дохід від продажів всіх обраних продуктів і напоїв. При натисненні кнопки ВВЕДЕННЯ можна одержати детальну інформацію про цей дохід по: - напоях (які, за необхідності, також підрозділяються залежно від рівня цін) - зроблених знижках і надбавках
2.2. Overpay [Переплата] ...	Відображується сума прийнятого кредиту при спливанні часу OVERPAY [ПЕРЕПЛАТА] .
2.3. Card-In [Взято с карток] ...	Відображується сума кредиту, взятого з карток.
2.4. Card-Out [Завантажено на картки] ...	Відображується сума кредиту, нарахованого на картки.
2.5. Total coins [Загалом монет] ...	Відображується загальна сума кинутих монет.
2.6. Total banknotes [Загалом банкнот] ...	Відображується загальна сума вставлених банкнот. Натисненням кнопки ВВЕДЕННЯ можна вивести загальну кількість вставлених банкнот залежно від їхнього номіналу.
2.7. Counters [Лічильники] ...	У цьому меню можна відобразити загальну і часткову кількість напоїв залежно від смуги цін.
2.8. Free [Безкоштовно] ...	Відображується загальна кількість виданих безкоштовних напоїв.
2.9. Beverage test [Випробування напою] ...	Відображується загальна кількість виданих тестових напоїв.
2.10. VM Code [Код торгового автомата] ...	Присвоюється виробником.
2.1 1. Slave sales [Підпорядковані продажі] ...	Відображується сума продажів, здійснених підпорядкованим торговим автоматом.
2.12. Reset [Скидання] ...	Дає змогу скинути статистичні дан.
3. USB KEY functions [Функції феш-карти USB]	При входженні до цього меню користувач може отримати доступ до функцій зчитування з флеш-карти USB і запису на флеш-карту USB

ДИСПЛЕЙ	Опис
3.1. Write on USB KEY [Запис на флеш-карту USB]	Вхід до підменю, яке дає змогу користувачу записати параметри автомата, статистичні параметри (лічильників) або ті й інші на флеш-карту USB
3.1.1. Parameters writing [Запис параметрів]	Копіювання параметрів автомата на флеш-карту USB
3.1.2. Counters writing [Запис лічильників]	Копіювання лічильників автомата на флеш-карту USB (ці величини не можуть бути перенесені на інший автомат: вони можуть бути просто відображені на зовнішніх пристроях) Зарезервовано для використання у майбутньому.
3.1.3. Write Param.+Count. [Запис параметрів + лічильників]	Копіювання параметрів автомата і лічильників на флеш-карту USB. Зарезервовано для використання у майбутньому.
3.2. Read from USB KEY [Зчитування з флеш-карти USB]	Завантаження в автомат параметрів, які зберігаються у файлі на флеш-карті USB

ЖУРНАЛ

Exx	ЩО ==>	сигналізація помилки/попередження з кодом xx
aabb	ДЕ ==>	якщо Myy = двигун спіралі yy
aabb	ДЕ ==>	якщо Syy = видача швидкорозчинного продукту yy
aabb	ДЕ ==>	якщо Lyy = промивання каналу швидкорозчинного продукту yy
aabb	ДЕ ==>	якщо C — = заварювання кави
aabb	ДЕ ==>	якщо aabb = шістнадцяткові коди
dd MMM	КОЛИ ==>	день цифрами, місяць буквами (3 літери)
hh:mm	КОЛИ ==>	година : хвилина
ii	індекс помилки в журналі	
NN	кількість помилок в журналі	

8.4 Готовність автомата / кнопка безкоштовної видачі

Відкрийте дверцята, вимкніть пристрій захисту (див. розділ «Захисні пристрої») і натисніть кнопку P3.

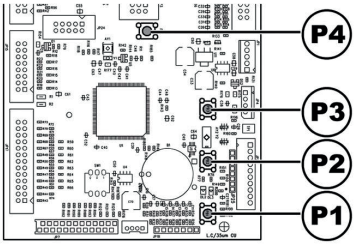

При натисненні під час початкового розігріву дає змогу примусово перевести автомат у режим ГОТОВНОСТІ, не очікуючи досягнення бойлерами запрограмованих температур.

Якщо натиснути на цю кнопку після переходу у стан ГОТОВНОСТІ, видається безкоштовний продукт (ця остання функція активується в пункті 1.18 «КНОПКА БЕЗКОШТОВНОЇ ВИДАЧІ»).

8.5 Скидання

Відкрийте панель, вимкніть пристрій захисту (див. розділ
«Захисні пристрої») і натисніть кнопку P4 для повторного
запуску програми управління торговим автоматом.

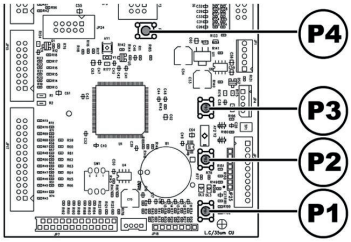

9. ЕКСПЛУАТАЦІЯ І ВИКОРИСТАННЯ

☞ Апарат дозволяється використовувати дітям старше 8 років і особам зі зниженими фізичними, розумовими і сенсорними можливостями або з малим досвідом і/або знаннями лише, якщо за ними спостерігає особа, відповідальна за їхню безпеку, або якщо вони не пройшли інструктаж від такої особи з приводу правильного використання апарата та зрозуміли пов'язані з цим ризики.

☞ Діти не повинні гратися з апаратом. Діти можуть проводити роботи з чищення і технічного обслуговування лише під наглядом.

9.1 Вибір напоїв

Торговий автомат IPERAUTOMATICA може видавати 14 напоїв.

Необхідні умови для вибору напою:

- торговий автомат досяг заданої температури після запуску. В іншому разі при натисненні кнопки напою на дисплеї виводиться повідомлення «HEATING» [«ТРИВАЄ РОЗІГРІВ»] ;

- наявний кредит є достатнім або ж торговий автомат настроєний на видачу безкоштовних напоїв. Якщо це не так, на дисплеї з'являється повідомлення «INSERT XXX» [ВСТАВТЕ/КИНЬТЕ XXX];

- відсутня умова виникнення помилки, що перешкоджає видачі напоїв. Якщо це не так, на дисплеї поперемінно виводяться повідомлення «OS BEVERAGES XXX» [«OS НАПОЇ XXX»] і «NOT AVAILABLE» [«НЕ ДОСТУПНО»];

- вибраний напій активований. Якщо це не так, виводиться повідомлення «NOT AVAILABLE» [«НЕ ДОСТУПНО»];

- відсутня умова блокування для обраного напою. Якщо це не так, поки не буде натиснута кнопка, на дисплеї поперемінно виводяться повідомлення «BEVERAGE XXX» [«НАПІЙ XXX»] і «NOT AVAILABLE» [«НЕ ДОСТУПНО»]. Після натиснення кнопки на дисплеї з'являється повідомлення і «NOT AVAILABLE» [«НЕ ДОСТУПНО»].

☞ Під час заварювання напою:

- платіжні системи відімкнені;

- в першому рядку дисплея виводиться запрограмоване повідомлення про видачу (за замовчуванням це: «WAIT FOR PRODUCT» [«ЗАЧЕКАЙТЕ, ПОКИ БУДЕ ВИДАНО НАПІЙ»]).

Вибір напою

Якщо торговий автомат не налаштований на видачу безкоштовних напоїв, вставте кредит (вставте банкноти/киньте монети), що вимагається.

Натисніть кнопку, що відповідає бажаному напою.

Після видачі напою з'являється повідомлення «REMOVE CUP» [«ЗАБЕРІТЬ СТАКАНЧИК»]. Заберіть напій з відділення видачі.

☞ Щоб уникнути опіків дочекайтеся завершення сигналу видачі (на дисплеї з'являється повідомлення «REMOVE CUP» [«ЗАБЕРІТЬ СТАКАНЧИК»]), перш ніж засовувати руку в відділення видачі.

☞ У разі відмов або відсутності продукту на етапі видачі, на дисплей виводиться повідомлення, що вказує на причину зупинки.

☞ Спеціальні повідомлення і сигнали вказані у главі «Пошук і усунення несправностей».

9.2 Попередження

У наведеній нижче таблиці міститься список повідомлень, які відображуються під час нормальної роботи.

Повідомлення	Причина	Дії
IperAutomatica	Торговий автомат знаходиться в режимі очікування.	---
WAIT FOR PRODUCT	Йде процес видачі продукту	---
REMOVE CUP	Видача продукту завершена	Заберіть продукт
COFFEE NOT AVAILABLE	Бункер для кави у зернах пустий	Заповніть
NOT AVAILABLE	Цей тип продукту відсутній	---
NO CHANGE AVAILABLE	Рівень монет у трубках нижче попередньо встановленого граничного рівня.	Додайте монети до монетоприймача, що видає решту.
NO LINK	Торговий автомат виявив відсутність діалогу з обраною платіжною системою	Перевірте наявність діалогу з платіжною системою.

10. ЧИЩЕННЯ І ТЕХНІЧНЕ ОБСЛУГОВУВАННЯ

⚠ Витягніть силовий шнур з розетки перед виконанням будь-яких операцій з чищення або технічного обслуговування.

⚠ Забороняється проводити операції з чищення або технічного обслуговування внутрішніх компонентів торгового автомата з вставленим ключем, що вимикає мікровимикач.

⚠ Виробник знімає з себе будь-яку відповідальність за пошкодження або несправності, спричинені неправильним або незадовільним технічним обслуговуванням.

⚠ Під час завантаження не стискайте неізольовані електричні компоненти і не чистіть їх вологою ганчіркою.

⚠ Для уникнення корозії всередині автомата не використовуйте таблеток на основі хлору.

10.1 Загальні вказівки з правильної експлуатації

⚠ Торговий автомат і його незнімні компоненти слід чистити з використанням неабразивних губок або вологих ганчірок.

⛔ Не спрямовуйте водомети на окремі компоненти і/або весь торговий автомат.

Після кожного заправлення перевірте правильність видачі і за необхідності відрегулюйте мелення.

Для забезпечення правильної роботи торгового автомата рекомендується дотримуватися інструкцій і інтервалів, зазначених у ГРАФІКУ ТЕХНІЧНОГО ОБСЛУГОВУВАННЯ.

10.2 Чищення і планове технічне обслуговування

⚠ Всі компоненти слід промивати лише теплою водою без використання миючих засобів чи розчинників, що можуть змінити їхню форму або функціональність.

⛔ Знімні компоненти не можна промивати у посудомийній машині.

⛔ Під час чищення і технічного обслуговування не стискайте і не натискайте на такі компоненти: плату мікроконтролера; порт стартера; порт з'єднання.

⛔ Не чистість перелічені вище електричні компоненти вологими ганчірками і/або з використанням знежирювальних миючих засобів. Видаліть осілий пил струменем сухого напірного повітря або антистатичною ганчіркою.

Рекомендована хімія для очищення кавомашини

Назва	Зображення	Опис
Pyrify Agent "Coffee Cleaner" 135 г		Засіб для видалення кавових масел в таблетках (1,35 г х 100 шт.).
Pyrify Agent "Milk Cleaner" 1 л		Засіб для видалення білкових, жирових та інших забруднень (для очищення молочної системи).
Pyrify Agent "AntiCalc" 1 л		Кислотний засіб для видалення мінеральних відкладень та накипу.
Pyrify Agent "Silicone Grease" 100 г		Універсальна силіконова змазка

10.2.1 Графік технічного обслуговування

КОМПОНЕНТ, ЩО ПІДЛЯГАЄ ОЧИЩЕННЮ	ТЕХНІЧНЕ ОБСЛУГОВУВАННЯ	A	B	C	D
Дисплей	Використовуйте вологу ганчірку, змочену миючими засобами, що підходять для чищення предметів, які контактують з харчовими продуктами.	X	-	-	-
Отвір видачі напою	Використовуйте вологу ганчірку, змочену миючими засобами, що підходять для чищення предметів, які контактують з харчовими продуктами.	X	-	-	-
Клавіатура	Використовуйте вологу ганчірку, змочену миючими засобами, що підходять для чищення предметів, які контактують з харчовими продуктами.	X	-	-	-
Краплезбірник і касета збирання гущі	Див. розділ "Чищення краплезбірника і касети збирання гущі".	X	-	-	-
Coffee Group	Див. розділ "Чищення блока заварювання кави".	-	X	-	-
Блок видачі	Див. розділ "Чищення автомата видачі швидкорозчинних продуктів і міксера".	-	X	-	-
Міксер	Див. розділ "Чищення автомата видачі швидкорозчинних продуктів і міксера".	-	X	-	-
Контейнер для кави в зернах	Див. розділ "Чищення контейнерів".	-	-	X	-
Контейнер для швидкорозчинних продуктів	Див. розділ "Чищення контейнерів".	-	-	X	-
Водяний бачок	Див. розділ "Чищення контейнерів".	-	-	X	-
Блок видачі	Див. розділ "Чищення блока видачі кави".	-	-	-	X
Кавомолка	Див. розділ "Чищення кавомолки".	-	-	-	X

A Щодня
B Щотижня
C При кожному заправленні
D Щомісяця

10.2.2 Чищення блока заварювання кави

Від'єднайте шланг від блока заварювання.

Зніміть блок зварювання, утримуючи важіль в положенні 3.

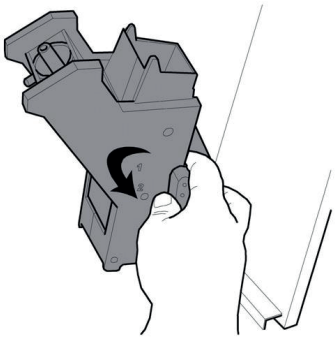

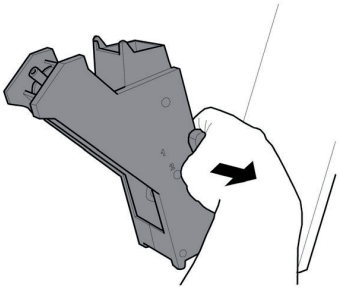

Помийте блок теплою водою і ретельно почистіть верхній фільтр.

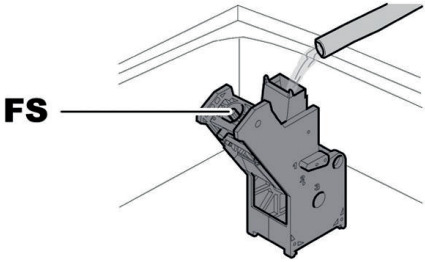

FS Верхній фільтр

При вставлянні блока переконайтеся, щоб були вирівняні вказівні стрілки

10.2.3 Чищення автомата видачі швидкорозчинних продуктів та міксера

Від'єднайте шланг видачі від отвору і від блока видачі.

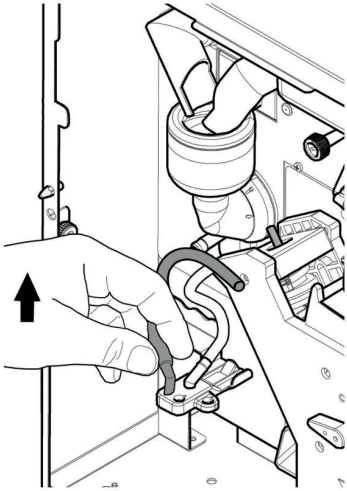

Зніміть кришку.

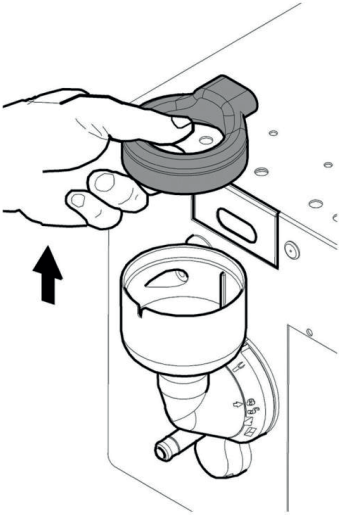

Поверніть блокувальну круглу ручку проти годинникової стрілки і зніміть корпус міксера.

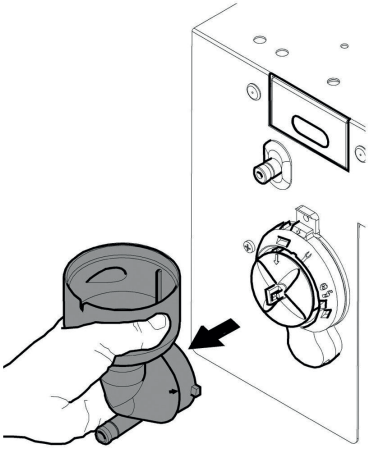

Зніміть крильчатку.

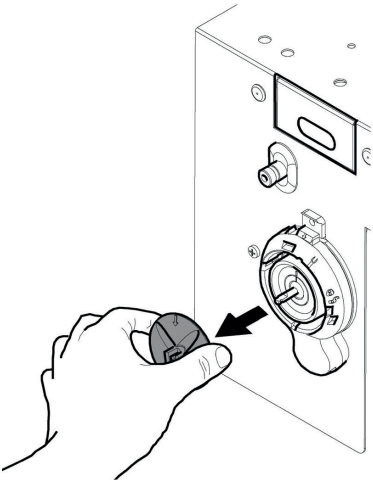

Обережно помийте всі компоненти теплою водою, слідкуючи за тим, щоб не пошкодити крильчатку. Зберіть компоненти в зворотному порядку і правильно приєднайте шланг видачі.

10.2.4 Чищення контейнерів

Регулярно мийте неабразивними миючими засобами і висушуйте:

- водяний бачок

Для чищення бункера для кавових зерен необхідно виконати такі дії:

- втисніть засувку всередину;

- видайте кілька тестових порцій кави для спорожнення кавомолки від кавових зерен;

- підійміть контейнер вгору і видаліть залишкові зерна з допомогою пилососа.

- промийте внутрішню частину контейнера і ретельно висушіть її перед збиранням.

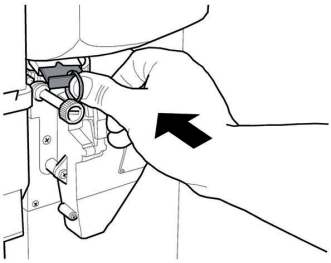

Для чищення контейнера для швидкорозчинних продуктів:
- поверніть пристрій видачі, як показано на рисунку;

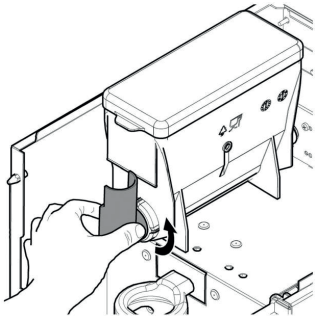

- зніміть контейнер, піднявши його вгору;

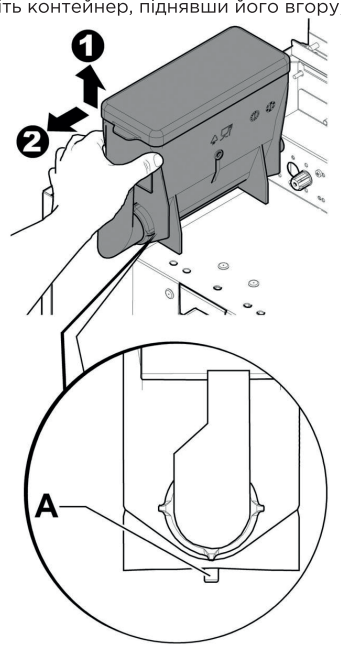

- промийте внутрішню частину контейнера і добре висушіть його, перш ніж ставити на місце.

- виконайте описану вище процедуру у зворотному порядку для повернення контейнера на місце, при цьому переконайтеся, щоб стопори A увійшли у відповідне гніздо.

10.2.5 Чищення блока видачі

Від'єднайте шланги від блока видачі.

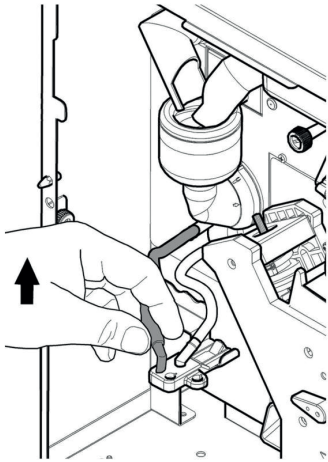

Зніміть блок заварювання.

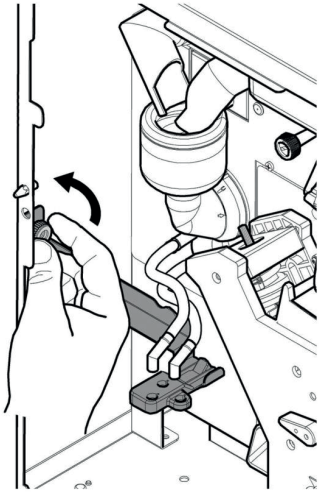

Помийте блок в теплій воді і поверніть його на місце, виконавши перелічені вище дії у зворотному порядку.

10.2.6 Чищення кавомолки

Щомісячно чистіть кавомолку, видаляючи будь-які залишки, які можуть приводити до утворення осадів.
Після зняття бункера для кавових зерен (див. розділ «Чищення контейнерів») ретельно почистіть кавомолку за допомогою пилососа.

10.2.7 Чищення краплезбірника і касети збирання гущі

Відкрийте дверцята. Витягніть краплезбірник.

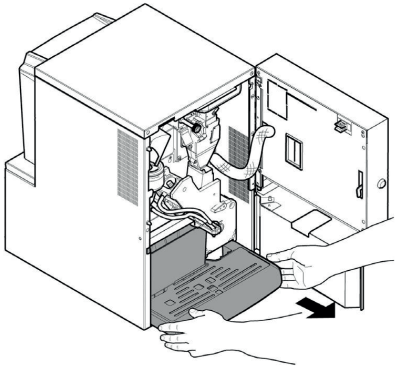

Витягніть касету збирання кавової гущі, спорожніть та ретельно почистіть її.

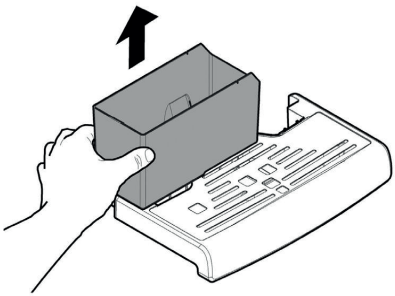

Злийте рідину з краплезбірника. Розділіть верхню і нижню частину краплезбірника. Ретельно почистіть дві розділені частини.

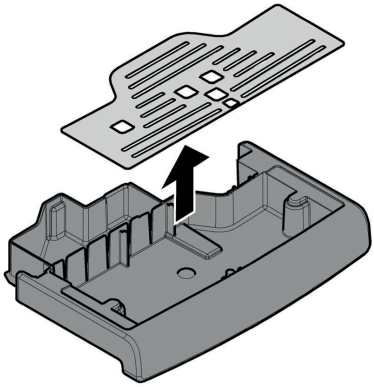

З'єднайте верхню частину краплезбірника з нижньою. Вставте касету збирання гущі назад у торговий автомат.

10.3 Позапланове технічне обслуговування

Описані у цьому розділі операції наведені в якості прикладу, тому що вони залежать від різних факторів, таких як жорсткість води, вологість, використовувані продукти, умови та якість роботи.

⚠ Перед виконанням будь-яких робіт, які вимагають розбирання частин автомата, перевірте, щоб він був вимкнений.

Для виконання цих робіт залучайте лише кваліфікований персонал. Якщо ці роботи повинні виконуватися при увімкненому автоматі, звертайтеся до навченого персоналу.

Щомісячно дезінфікуйте всі частини, які контактують з харчовими продуктами, за допомогою продуктів на основі хлору, як описано у розділі «Чищення частин, які контактують з харчовими продуктами».

10.3.1 Технічне обслуговування блока заварювання

Пластиковий блок. Рекомендується щомісяця знімати його і ретельно промивати гарячою водою. Кожні 5000 циклів і у будь-якому випадку щомісяця всі рухомі частини блока потрібно змащувати силіконовим мастилом, що підходить для використання з харчовими продуктами:

- нижній стрижень фільтра (1)

- з'єднувальний стрижень (2)

- рейки (3).

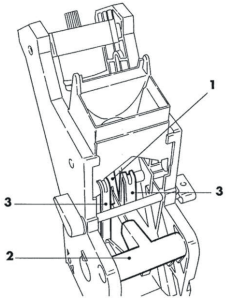

Заміняйте прокладки і фільтри кожні 10 000 циклів.

Верхній фільтр:

- ослабте верхній штифт (1) за допомогою ключа (не входить до комплекту постачання)

- вручну відкрутіть фільтр (2);

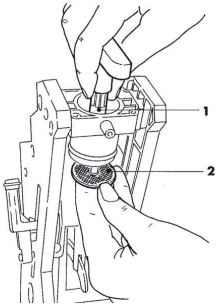

Нижній фільтр:
- відкрутіть два бічних гвинти (1) і зніміть верхній упор поршня (2)

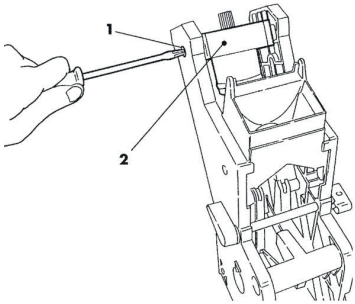

- вручну повертайте ключем (не входить до комплекту постачання), поки нижній фільтр не стане у рівень з чашкою

- відкрутіть гвинт (1) і замініть фільтр (2)

- зберіть всі частини у зворотному порядку.

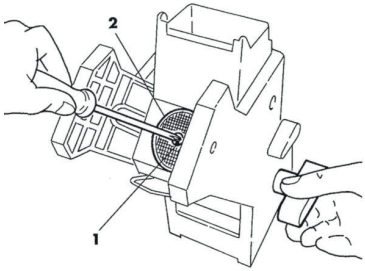

☞ Обережно промочіть верхній і нижній фільтр і продуйте стисненим повітрям.

10.4 Флешка програмування

Флешка програмування дає змогу передати дані, введені у наступних розділах меню програмування:

• SALES MANAGEMENT [УПРАВЛІННЯ ПРОДАЖАМИ]. Є можливість передати всі дані;

• TIMETABLE MANAGEMENT [УПРАВЛІННЯ ГРАФІКОМ]. Є можливість передати всі дані;

• PAYMENT SYSTEMS [ПЛАТІЖНІ СИСТЕМИ]. Є можливість передати всі дані;

• SYSTEM MANAGEMENT [УПРАВЛІННЯ СИСТЕМОЮ]. Є можливість передати всі дані, за винятком СЕРІЙНОГО НОМЕРА і ПАРОЛЯ.

Слідуйте наведеним нижче інструкціям при користуванні флешкою програмування:

• відкрийте передні дверцята торгового автомата;

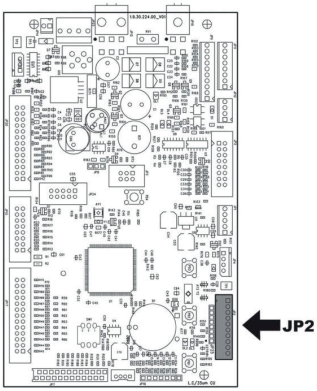

• вставте флешку програмування у роз'єм JP2.

Під час запуску з'являється повідомлення "DATA TRANSFER – VMC ==> KEY" [«ПЕРЕДАЧА ДАНИХ – ТОРГОВИЙ АВТОМАТ ==> ФЛЕШКА»]. Якщо вставлена флешка пуста, див. приклад A, якщо ж на ній вже є дані, див. приклад B.

У випадку A можна лише передати параметри з торгового автомата на флешку програмування.

Щоб скопіювати дані з флешки, натисніть кнопку "E" і дочекайтеся появи повідомлення "DATA TRANSFERRED" [«ДАНІ ПЕРЕДАНІ»]. Це повідомлення означає, що операцію запису завершено.

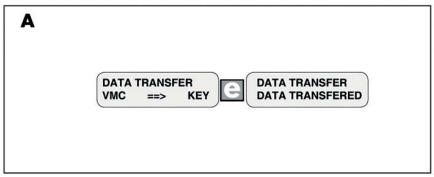

У випадку B можна передати параметри з торгового автомата на флешку програмування і навпаки.

Обрати напрям копіювання даних можна за допомогою кнопок ВГОРУ і ВНИЗ. Щоб скопіювати дані, натисніть на кнопку «E» і дочекайтеся появи повідомлення "DATA TRANSFERRED" [«ДАНІ ПЕРЕДАНІ»], яке означає, що операцію завершено.

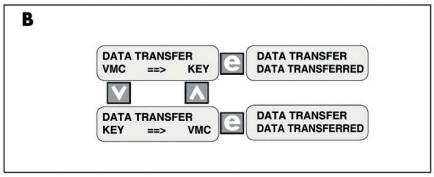

ПРИМІТКА

Щоб повернутися до попередніх меню, натисніть кнопку «^», а щоб повернутися до попередніх рівнів, натисніть кнопку «C».

Будь-які помилки, які можуть виникнути на етапі передачі даних, відображуються повідомленням "TRANSFER ERROR" [«ПОМИЛКА ПЕРЕДАЧІ»]. У разі появи цього повідомлення повторіть процедуру передачі. Якщо ця помилка не зникає, зверніться до служби технічної підтримки.

10.5 Оновлення програмного забезпечення

Програма управління торговим автоматом записана у флеш-пам'яті на мікроконтролері «Freescale MC9S12XEP100».

Програмне забезпечення можна оновити з використанням:

- модуля «VDRIVE2»;

- флеш-карти USB (Pen Drive);

- файлу, який містить нову програму для завантаження;

- якщо на платі мікроконтролера немає роз'єму JP25, потрібен також інтерфейсний модуль.

На пристрої VDRIVE є перемичка. Перевірте, щоб вона була розташована так, як показано на рисунку.

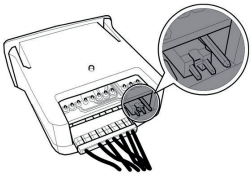

Процедура оновлення:
- завантажте файл, отриманий для оновлення, "SAE_JEEG_vXXXXX.s19" (де XXXXX – це номер версії) на флеш-карту USB* (файл потрібно завантажити у кореневий каталог пристрою);

⚠ Якщо файл неправильний, програмне забезпечення не буде розпізнане (червона лампочка на мікроконтролері буде продовжувати горіти).

⚠ Якщо в імені файлу є пробіли, програмне забезпечення не буде розпізнане (червона лампочка на мікроконтролері буде продовжувати горіти).

- вимкніть торговий автомат;

- вставте флеш-карту USB в VDRIVE2;

- приєднайте кабель VDRIVE2 до плати мікроконтролера (з'єднувач JP25) або до інтерфейсного модуля;

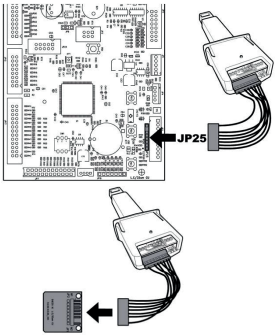

- вставте інтерфейсний модуль у блакитний роз'єм плати мікроконтролера (JP2).

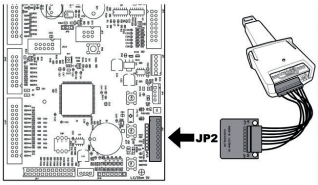

- тримайте натиснутою кнопку P1 на платі мікроконтролера;

- увімкніть торговий автомат;

- відпустіть кнопку P1 після того, як мікроконтролер видасть звуковий сигнал**;

- завершення оновлення програмного забезпечення сигналізується 3 звуковими сигналами підряд і перезапуском торгового автомата.

- вимкніть торговий автомат;

- відімкніть VDRIVE та інтерфейсний модуль.

* Підходять усі флеш-карти USB, які зазвичай використовуються в комп'ютерах. Єдині обмеження такі:

- пристрій повинен бути відформатований в форматах FAT12, FAT16 або FAT32;

- розмір секторів повинен бути 512 байт

**Видача звукового сигналу з боку мікроконтролера свідчить про підтвердження запиту на оновлення програмного забезпечення. Процедура пошуку файлу і його наступний запис на мікроконтролер здійснюється за такою процедурою:

- мікроконтролер розпізнає флеш-карту USB і шукає файл з програмою для завантаження (періодично загорається зелена і червона лампочка на мікроконтролері);

- після ідентифікації правильного файлу програма переноситься на мікроконтролер;

- завершення процедури сигналізується 3 звуковими сигналами підряд;

- у випадку помилки видається тривалий звуковий сигнал, а червона лампочка постійно горить.

10.6 Управління значеннями за замовчуванням

Програмне забезпечення торгового автомата дає вам змогу створити і викликати набір значень за замовчуванням.
Щоб повернути встановлені на заводі значення, потрібно використовувати функцію "Factory default" [«Заводські значення за замовчуванням»].
Якщо ви хочете створити набір значень за замовчуванням, які ви зможете викликати пізніше, потрібно використовувати функцію "Custom default" [«Значення за замовчуванням користувача»].

Функція "Custom default" [«Значення за замовчуванням користувача»] дає вам змогу створити і викликати пізніше ваш власний набір значень за замовчуванням.
Щоб створити набір значень, потрібно використовувати підфункцію "Write custom" [«Запис значень за замовчуванням»].

Щоб викликати збережений набір значень, потрібно використовувати підфункцію "Read custom" [«Зчитування значень за замовчуванням»].

☞ Всі параметри, на які впливають функції заводських значень за замовчуванням / значень за замовчуванням користувача, містяться в меню програмування

11. ПОШУК І УСУНЕННЯ НЕСПРАВНОСТЕЙ

В наступній таблиці перелічені можливі причини помилок або сигналів тривоги, які можуть призвести до часткової або повної зупинки роботи торгового автомата.

По кожній причині повідомляється:

• відповідний код, що повідомляється у журналі помилок;

• наслідки події, що трапилася, на роботу торгового автомата, коли він працює окремо для заварювання гарячих напоїв;

• наслідки події, що трапилася, на роботу торгового автомата, коли він працює разом з одним або двома спіральними підпорядкованими пристроями;

• повідомлення, яке допомагає ідентифікувати попередження і відновити нормальну роботу.

Причина	Код помилки	Ефект	Примітки / Рекомендоване втручання
Не виявлені імпульси витратоміра	1	Торговий автомат вийшов з ладу	Перевірте приєднання до водопровідної мережі і наповніть водяний бачок
Не виявлене заповнення блока дозування кави (кава закінчилася?)	2	Кавові напої недоступні	Заповніть бункер кавових зерен. Або перевірте умови роботи блока дозування кави.
Не виявлений рух редукторного двигуна блока	3 і 4	Кавові напої недоступні	Перевірте редукторний двигун блока заварювання і/або мікровимикачі позиціонування.
Покази датчика температури бойлера кави поза допустимими межами	14	Торговий автомат вийшов з ладу	Перевірте бойлер кави (з'єднання, термостати, датчик температури)
Не виявлений блок заварювання	20	Кавові напої недоступні	Попередження лише в журналі. Відображується повідомлення "Закінчилися кавові зерна". Перевірте стан заповнення блока заварювання.
Не виявлений водяний бачок	21	На дисплеї з'являється повідомлення про необхідність вставлення водяного бачка. Автомат блокується і очікує технічного обслуговування.	Попередження лише в журналі. Вставте водяний бачок. Перевірте чищення блока заварювання. Встановіть більш грубий помел кави. Перевірте витратомір.
Виявлений аномальний потік кави для заварювання	22	Кавові напої недоступні	
Насос використовуйте понад граничний інтервал часу	23	Лише попередження	Перевірте: програмування напою, витратомір і водяний контур.
Не відбувається заповнення бойлера швидкорозчинного продукту	24	Моделі з 2 бойлерами ==> недоступні напої на основі швидкорозчинних продуктів Швидкорозчинні моделі ==> Торговий автомат вийшов з ладу	Перевірте водяний контур бойлера швидкорозчинного продукту.
Установка положення десяткової точки не відповідає платіжній системі	31	Торговий автомат вийшов з ладу	Перевірте узгодженість між установками десяткової точки у торговому автоматі і у платіжній системі.
Перезапуск управління кредитами	32	Лише попередження	Попередження лише в журналі.
Попередження про відновлення нормального стану після аномального потоку	32	Лише попередження	Попередження лише в журналі. Перевірте гранулометрію меленої кави.

Причина	Код помилки	Ефект	Примітки / Рекомендоване втручання
Виявлена помилка підпорядкованого MDB	35	Лише попередження	Попередження лише в журналі.
Повільне розігрівання бойлера кави	36	Торговий автомат вийшов з ладу	Перевірте бойлер кави (з'єднання, термостати)
Попередження програми управління кредитом	42	Лише попередження	Система управління кредитами усунула можливу умову блокування (активація сторожового таймера кредиту).
Робота сторожового таймера	72	Лише попередження	Попередження лише в журналі.
Повідомлення про збій повернення монет MDB	80	Лише попередження	Попередження лише в журналі. Перевірте повернення монет.
Сигнал пом'якшувального фільтра	83	Лише попередження	Проведіть обслуговування пом'якшувального фільтра.
Потрібне втручання у зв'язку з зупинкою	84	Кавові продукти деактивовані	Витягніть і спорожніть касету збирання гущі
Процедура наповнення бойлера завершилася невдало	85	Торговий автомат заблокований	Повторіть автоматичне заповнення (вимкніть і знову увімкніть торговий автомат) Перевірте водяний контур
Неправильний тип датчика (ймовірно, була обрана неправильна модель торгового автомата)	87	Торговий автомат заблокований	Виберіть правильну модель торгового автомата (меню управління системою) Перевірте приєднання датчиків температури
Не виявлені імпульси витратоміру під час циклу парової обробки завантажувача	88	Припинена видача пари	Перевірте роботу витратоміру, водяного насосу і електромагнітного клапана пари.
Збій датчика бойлера пари	92	Напої з парою недоступні	Перевірте бойлер пари (з'єднання, термостати, датчик температури).
Обидва бойлери вийшли з ладу	93	Торговий автомат заблокований	Перевірте бойлери (з'єднання, термостати, датчик температури)
Повільне розігрівання бойлера пари	94		Перевірте бойлер пари (з'єднання, термостати, датчик температури).
Помилка заповнення бойлера кави	95	Кавові напої недоступні	Перевірте водяний контур (насос, витратомір).
Не виявлено касету збирання гущі	98	Відображується повідомлення «Вставте касету збирання кавової гущі"	Попередження лише в журналі. Вставте касету збирання гущі.

12. ЗБЕРІГАННЯ - УТИЛІЗАЦІЯ

12.1 Зміна місця встановлення

Якщо торговий автомат треба переставити в інше місце, необхідно виконати такі операції:

- вийміть шнур живлення торгового автомата з розетки;

- спорожніть контейнери швидкорозчинного продукту і кавових зерен;

- проведіть цикл зливання води з бойлера (меню технічного обслуговування);

- спорожніть краплезбірник і касету збирання гущі (див. пункт «Чищення краплезбірника і касети збирання гущі»);

- проведіть повне чищення торгового автомата, як описано в главі «Чищення і технічне обслуговування»;

- встановіть усі компоненти назад на їхнє місце і закрийте дверцята;

- підніміть і встановіть торговий автомат на новому обраному місці, як описано в розділі «Розпакування і розміщення на місці».

12.2 Періоди простою і зберігання

Якщо торговий автомат буде зберігатися або залишатися непрацюючим протягом тривалого часу, необхідно виконати ті ж дії, які описані в розділі «Зміна місця встановлення»:

- заверніть торговий автомат в брезент для захисту його від пилу і вологи;

- поставте торговий автомат в придатному для його зберігання місці (температура в приміщенні не повинна спускатися нижче 1°C) і не допускайте, щоб на нього клали будь-які коробки чи прилади.

13. ІНСТРУКЦІЇ З УТИЛІЗАЦІЇ ПІСЛЯ ЗАВЕРШЕННЯ СТРОКУ СЛУЖБИ

ІНФОРМАЦІЯ ДЛЯ КОРИСТУВАЧІВ

Цей виріб відповідає Директиві ЄС 2002/96/ЄС.

Символ на виробі або на його упаковці вказує на те, що продукт після завершення терміну служби потрібно утилізувати окремо від інших побутових відходів.

Замість цього його слід здати до відповідного центру збирання відходів для повторної переробки електричного і електронного обладнання.

Забезпечивши правильну утилізацію, ви допоможете запобігти негативним наслідкам для навколишнього середовища і здоров'я людей, які можуть бути спричинені в результаті неналежного поводження з цим виробом. Щоб отримати детальнішу інформацію про повторне використання цього виробу, звертайтеся до свого місцевого муніципального органу, служби утилізації побутових відходів або магазину, в якому ви придбали виріб.

Утилізація торгового автомата або його частини повинна проводитися з повним дотриманням правил охорони навколишнього середовища і у відповідності з чинним місцевим законодавством.

Редакція 1.0

Ця інструкція стосується моделі Iperautomatica Premium

Виробник: SaGa Coffee S.p.A.
Адреса: Los Casona 1066, 40041 Gaggio Montana (Bologna) Italia

Виробник: СаГа Коффі С.п.А.
Адреса: Лос Касона 1066, 40041 Гаггіо Монтана (Бологна) Італія

Імпортер: ТОВ «Компанія «Ліберті Україна»
Адреса: вул. Куренівська, буд. 2-Б, м. Київ, 04073, Україна, тел.: +38 (044) 468-42-45

www.uavending.com